SO 101 - Rekonstrukce silnice II/282
Vytyčovací výkres - 3. část
M 1:250

LEGENDA

NAVRHOVANÉ		STÁVAJÍCÍ	
	S0101 KOMUNIKACE HRANY VOZOVKY		POLOHOPIS HRANY ZPEVNĚNÍ
	S0101 KOMUNIKACE OSA		POLOHOPIS OSA KOMUNIKACE
	S0101 KOMUNIKACE OBRUBY		POLOHOPIS OBRUBY
	S0101 OPĚRNÉ ZDI HRANY		POLOHOPIS RAMPY
	S0101 OPĚRNÉ ZDI ZÁBRADLÍ		POLOHOPIS SKRYTÉ HRANY
	S0101 OPĚRNÉ ZDI SKRYTÉ HRANY		POLOHOPIS SVODIDLA
XXX	S0101 VYTYČOVANÉ BODY		POLOHOPIS ZÁBRADLÍ
	S0101 VOZOVKA		KN HRANICE ÚZEMÍ
			KN HRANICE PARCEL
			KN VNITŘNÍ KRESBA PARCEL

KLAD LISTŮ:

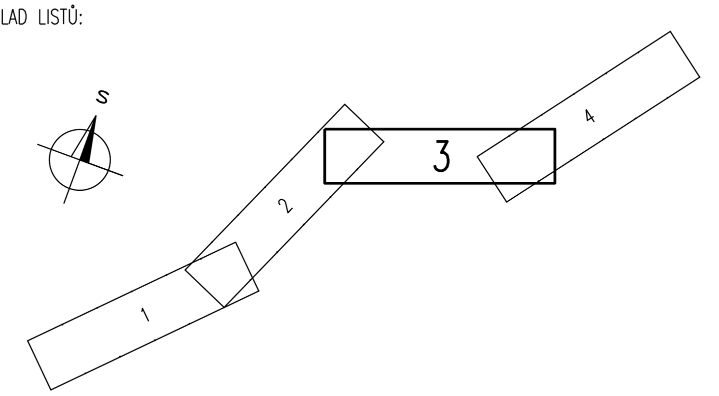

Souřadnicový systém S-JTSK, Výškový systém Bpv

Investor:	**Liberecký kraj** U Jezu 642/2a, 461 80 Liberec 2
Stavebník, mandatář:	**Krajská správa silnic Libereckého kraje** příspěvková organizace, České mládeže 632/32, 460 06 Liberec 6
	IMCZ Projektová a konzultační spol. s r.o. Zahradní 273, 277 51 Nelahozeves, Tel.: +420 734 607 456, Email: imcz@imcz.cz

Zodpovědný projektant: **Bc. Michaela SEDLECKÁ** Podpis:	Akce: **Silnice II/282 Koberovy, rekonstrukce silnice**		
Vypracoval: **Bc. Michaela SEDLECKÁ** Podpis:	Část: **C - STAVEBNÍ ČÁST SO 101 - Rekonstrukce silnice II/282**		Souprava:
Stupeň: **DSP/PDPS**			
Datum: **10/2016**	Příloha: **Vytyčovací výkres - 3. část**		Č.přílohy: **C.1.8.3**
Formát: **6 x A4**			
Měřítko: **1 : 250**			