# VÝPIS OKEN

| ZMĚNY | | | DATUM | PODPIS |
|---|---|---|---|---|
| | c | | | |
| | b | | | |
| | a | | | |

INVESTOR:

Nemocnice Rudolfa a Stefanie Benešov, a.s.

**Nemocnice Rudolfa a Stefanie Benešov, a.s.**
nemocnice Středočeského kraje
Máchova 400, 256 01 Benešov
tel.: +420 317 756 111, fax: +420 317 727 821
e-mail: sekretariat@hospital-bn.cz

ARCHITEKT:

| | |
|---|---|
| HLAVNÍ ARCHITEKT: | Ing. arch. Zbyněk SKALA |
| ARCHITEKTI: | Ing. arch. Martin KRTOUŠ |
| | Ing. arch. Pavla HOMOLKOVÁ |

**Nezávislé projektové ateliéry, s.r.o.**
Kotevní 1253/6, 150 00 Praha 5 Smíchov
IČ: 07004028

**STA, projektový ateliér, v.o.s.**
Havlíčkova 247, 386 01 Strakonice
IČ: 26061252

PROJEKTANT:

| | | |
|---|---|---|
| ZODP. PROJEKTANT: | Ing. Matěj KUDLÍK | |
| VYPRACOVAL: | Tomáš BURDA | |
| | Ing. Klára MOTYČKOVÁ | |
| | | |
| KONTROLOVAL: | Ing. Martin ULIČNÝ | |

TECHNICO architects & engineers

TECHNICO Opava s.r.o.
Hradecká 1576/51
746 01 Opava
tel: 553 760 970
info@technico.cz

ČÁST DOKUMENTACE:

**D.1.1. ARCHITEKTONICKO - STAVEBNÍ ŘEŠENÍ**

Novostavba pavilonu rehabilitace,
Nemocnice Rudolfa a Stefanie Benešov a.s.

K.ú. Benešov u Prahy, parc.č. 1836/1, 1836/3, 1841/1, 1843, 1847/3, 1847/31, 1847/61, 1848/1, 1848/3, 1849/3, 1849/4, 1849/5, 1849/8

**VÝPIS OKEN**

| | |
|---|---|
| FORMÁT | A4 |
| DATUM | 11/2018 |
| STUPEŇ | DPS |
| ZAKÁZKOVÉ ČÍSLO | TO-531-DPS |
| MĚŘÍTKO: | ČÍSLO VÝKRESU: D.1.1.c.02. |

# VÝPIS OKEN

Novostavba pavilonu rehabilitace, Nemocnice Rudolfa a Stefanie Benešov a.s.

## VÝPLNĚ OBVODOVÝCH KONSTRUKCÍ - FASÁDNÍ OKNA

KONSTRUKCE OKEN BUDE PROVEDENA ZE SYSTÉMOVÝCH PRVKŮ.
KONSTRUKCE BUDE PROVEDENA S OHLEDEM NA INTENZIVNOST POUŽÍVÁNÍ A DLE STANDARDNÍHO POŽADAVKU NA OKENNÍ VÝPLNĚ.
VÝROBNÍ DOKUMENTACE BUDE PŘEDLOŽENA K ODSOUHLASENÍ ARCHITEKTOVI.

## OKNA HLINÍKOVÁ - FASÁDNÍ SYSTÉM

| | |
|---|---|
| MATERIÁL: | VÍCEKOMOROVÝ HLINÍKOVÝ FASÁDNÍ PROFIL, ROZŠIŘOVACÍ PROFIL, HLOUBKA RÁMU 77 mm.<br>OPTIMALIZOVANÉ KOEXTRUDOVÉ STŘEDOVÉ TĚSNĚNÍ.<br>NENÍ PŘÍPUSTNÉ ZDVOJENÍ PROFILŮ ČLENĚNÍ OKEN A SESTAV, NEBUDE-LI ARCHITEKTEM STANOVENO A ODSOUHLASENO JINAK |
| BARVA: | BARVA RAL 7016 (ANRACITOVÁ ŠEDÁ) OBOUSTRANNĚ |
| KOVÁNÍ: | OBVODOVÉ OKENNÍ KOVÁNÍ S BEZPEČNOSTNÍMI PRVKY, NOSNOST KŘÍDLA DO 160kg.<br>POVRCHOVÁ ÚPRAVA - ANTIKOROZNÍ STŘÍBRNÉ POKOVENÍ, KRYTKY OVLÁDÁNÍ BARVA STŘÍBRNÁ.<br>POJISTKA PROTI SVĚŠENÍ, POMOCNÉ STŘEDOVÉ ZÁVĚSY. |
| KLIKY, ZÁMKY: | CHROM/NIKL (STŘÍBRNÉ MATNÉ), VYBRANÉ OKNA KLIKY UZAMYKATELNÉ |
| SKLO: | TEPELNĚ IZOLAČNÍ ZASKLENÍ, SKLO ČIRÉ, BEZPEČNOSTNÍ SKLO TŘÍDA ODOLNOSTI BT2<br>KONTRASTNÍ POLEP SKLA VE VÝŠCE 800 A 1400mm BÍLÉ BARVY<br>OKNO PŘILÉHAJÍCÍ K PODLAZE (BEZ PARAPETU) - BEZPEČNOSTNÍ SKLO |
| TĚSNĚNÍ: | KVALITA EPDM, CELOOBVODOVÉ V DRÁŽCE KŘÍDLA, V ROZÍCH PEVNĚ SPOJENÉ, TRVALE PRUŽNÉ V KVALITĚ EPDM, BARVA ČERNÁ.<br>Z VNĚJŠÍ STRANY BUDE RÁM OKNA PO OBVODU OPATŘENÝ VODOTĚSNOU PÁSKOU.<br>V VNITŘNÍ STRANY BUDE RÁM OKNA PO OBVODU OPATŘENÝ PAROTĚSNOU PÁSKOU. |
| PARAPETNÍ PROFIL: | PODLAHOVÝ IZOLAČNÍ PROFIL PURENIT |
| PARAPET VNĚJŠÍ: | PŘEDZVĚTRALÝ TITANZINKOVÝ PLECH, BŘIDLICOVĚ ŠEDÝ, TVAR DLE ČSN |
| PARAPET VNITŘNÍ: | VLHKUODOLNÁ DTD TL. 19mm, LAMINOVANÁ HPL TL. 0,6mm, BARVA BÍLÁ, ZAKONČENÍ BOČNÍ LEMOVKOU, ŠÍŘKA 400mm, VÝŠKA NOSU 30mm |
| STÍNĚNÍ: | EXTERIÉROVÉ ŽALUZIE - PŘEDOKENNÍ HLINÍKOVÁ ŽALUZIE, ŠÍŘKA LAMELY 80mm, TVAR LAMELY C, ELEKTRICKÉ OVLÁDÁNÍ,<br>MONTÁŽ NA NADPRAŽÍ, PODOMÍTKOVÝ SYSTÉM,V PŘÍPADĚ NEPŘÍZNIVÉHO POČASÍ SYSTÉM OVLÁDANÝ AUTOMATICKY SYSTÉMEM ČIDEL. |
| SOUČINITEL PROSTUPU TEPLA: | Uw≤ 0,80 W/m$^2$.K |

PARAPET INTERIÉR

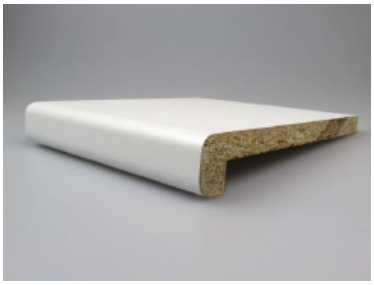

OKENNÍ KLIKA/ UZAMYKATELNÁ KLIKA

EXTERIÉROVÉ ŽALUZIE

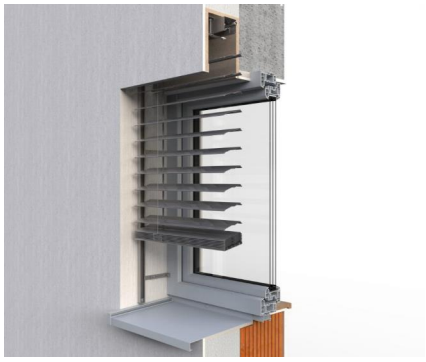

POZN : ZDVOJENÍ PROFILŮ ČLENĚNÍ OKEN A SESTAV NENÍ PŘÍPUSTNÉ, NEBUDE-LI ARCHITEKTEM V RÁMCI ODSOUHLAŠENÍ VÝROBNÍ DOKUMENTACE STANOVENO JINAK.

POZN : PŘED VÝROBOU BUDOU OTVORY ZAMĚŘENY A JEJICH ROZMĚRY KONZULTOVÁNY S HLAVNÍM ARCHITEKTEM. PŘED VÝROBOU BUDE PŘEDLOŽENA DÍLENSKÁ DOKUMENTACE K ODSOUHLAŠNÍ ARCHITEKTOVI. DODAVATEL RUČÍ ZA TECHNICKÉ A FUNKČNÍ PARAMETRY A ŽIVOTNOST OKEN BEZ OHLEDU NA VELIKOST OKEN. ATESTY DLE ČSN EN ISO 9001:2001. GRAFICKÉ ZOBRAZENÍ SCHÉMATU OKEN ODPOVÍDÁ POHLEDU Z EXTERIÉRU.

# VÝPIS OKEN

Novostavba pavilonu rehabilitace, Nemocnice Rudolfa a Stefanie Benešov a.s.

## OKENNÍ VÝPLNĚ HLINÍKOVÉ- POHLED Z EXTERIÉRU

| POL. | ROZMĚRY (mm) | POPIS | HLOUBKA | POČET KS |
|---|---|---|---|---|
| 001 | 4300/3250+250 | HLINÍKOVÝ PROFIL<br>KŘÍDLO 1x OTEVÍRAVÉ/SKLOPNÉ, 2x FIXNÍ<br>ROZŠIŘOVACÍ PROFIL<br>KONTRASTNÍ POLEPY V=800 A 1400mm<br>IZOLAČNÍ SKLO, BEZPEČNOSTNÍ<br>$U_w \leq 0,8\ W/m^2K$ | 220 | 1.NP<br>1 |
| 002 | 4300/3250+250 | HLINÍKOVÝ PROFIL<br>KŘÍDLO 1x OTEVÍRAVÉ/SKLOPNÉ, 2x FIXNÍ<br>ROZŠIŘOVACÍ PROFIL<br>KONTRASTNÍ POLEPY V=800 A 1400mm<br>IZOLAČNÍ SKLO, BEZPEČNOSTNÍ<br>$U_w \leq 0,8\ W/m^2K$ | 220 | 1.NP<br>1 |

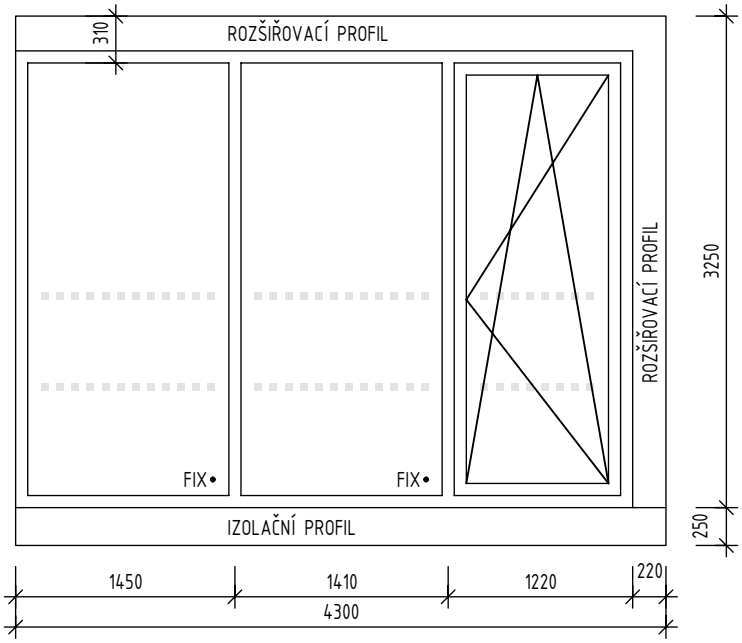


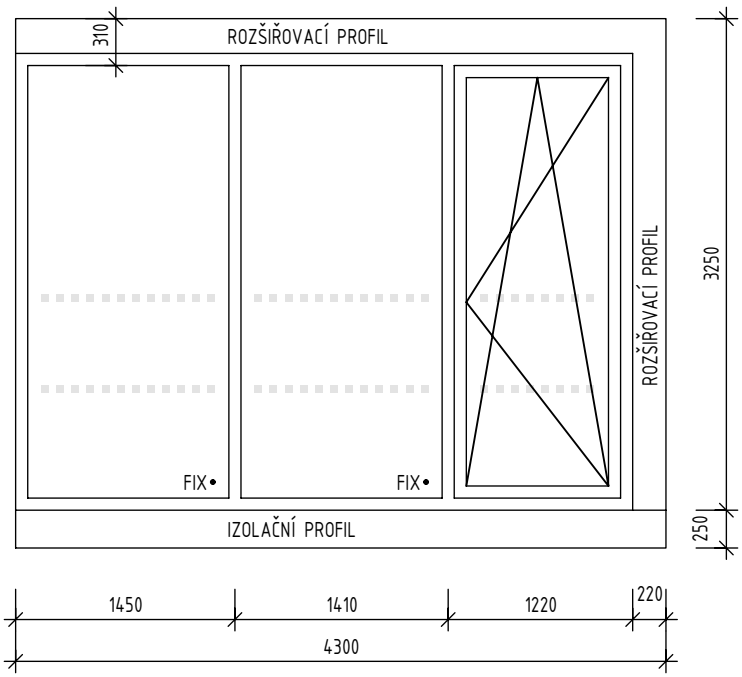


POZN : PŘED VÝROBOU BUDOU OTVORY ZAMĚŘENY A JEJICH ROZMĚRY KONZULTOVÁNY S HLAVNÍM ARCHITEKTEM. PŘED VÝROBOU BUDE PŘEDLOŽENA DÍLENSKÁ DOKUMENTACE K ODSOUHLAŠNÍ ARCHITEKTOVI. DODAVATEL RUČÍ ZA TECHNICKÉ A FUNKČNÍ PARAMETRY A ŽIVOTNOST OKEN BEZ OHLEDU NA VELIKOST OKEN. ATESTY DLE ČSN EN ISO 9001:2001. GRAFICKÉ ZOBRAZENÍ SCHÉMATU OKEN ODPOVÍDÁ POHLEDU Z EXTERIÉRU.

# VÝPIS OKEN

Novostavba pavilonu rehabilitace, Nemocnice Rudolfa a Stefanie Benešov a.s.

## OKENNÍ VÝPLNĚ HLINÍKOVÉ- POHLED Z EXTERIÉRU

| POL. | ROZMĚRY (mm) | POPIS | HLOUBKA | POČET KS |
|---|---|---|---|---|
| 003 | 4300/3250+250 | HLINÍKOVÝ PROFIL<br>KŘÍDLO 1x OTEVÍRAVÉ/SKLOPNÉ, 2x FIXNÍ<br>ROZŠIŘOVACÍ PROFIL<br>KONTRASTNÍ POLEPY V=800 A 1400mm<br>IZOLAČNÍ SKLO, BEZPEČNOSTNÍ<br>$U_w \leq 0,8\ W/m^2K$ | 220 | 1.NP<br>1 |
| 004 | 4300/3250+250 | HLINÍKOVÝ PROFIL<br>KŘÍDLO 1x OTEVÍRAVÉ/SKLOPNÉ, 2x FIXNÍ<br>ROZŠIŘOVACÍ PROFIL<br>KONTRASTNÍ POLEPY V=800 A 1400mm<br>IZOLAČNÍ SKLO, BEZPEČNOSTNÍ<br>$U_w \leq 0,8\ W/m^2K$ | 220 | 1.NP<br>1 |

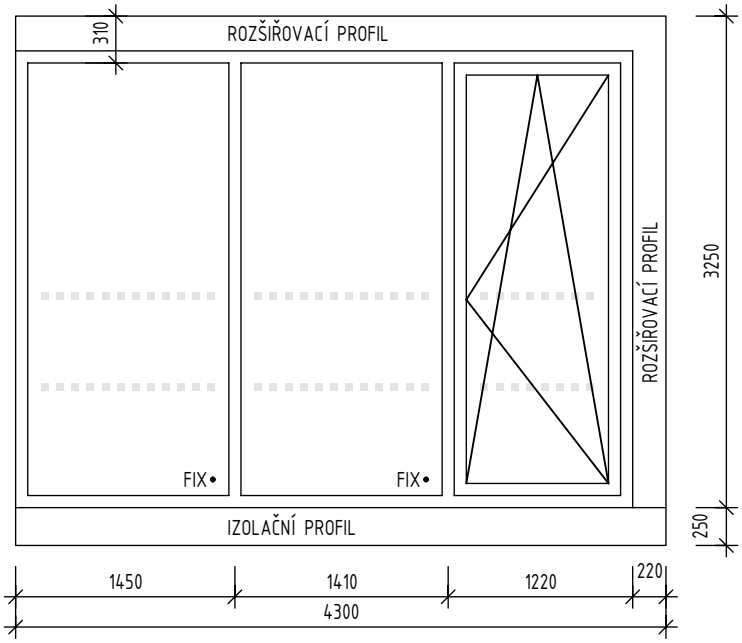


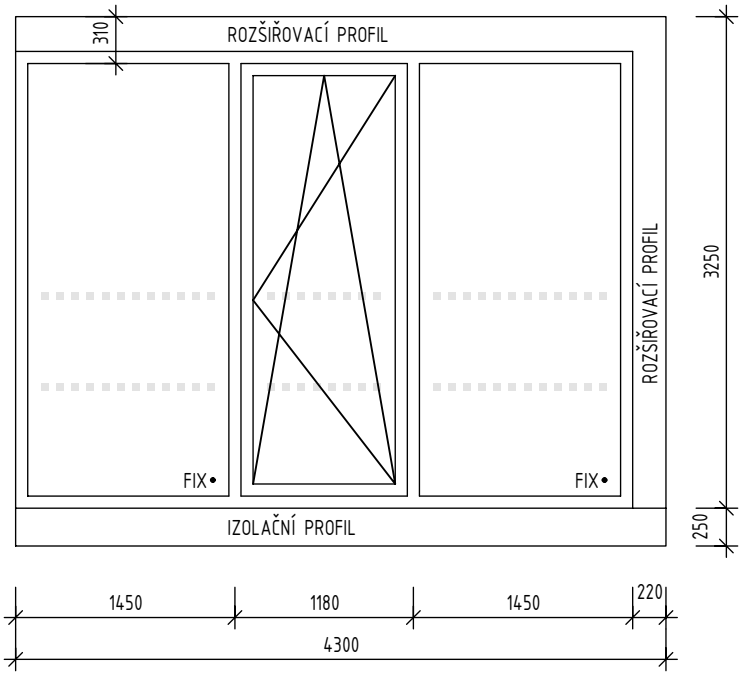


POZN : PŘED VÝROBOU BUDOU OTVORY ZAMĚŘENY A JEJICH ROZMĚRY KONZULTOVÁNY S HLAVNÍM ARCHITEKTEM. PŘED VÝROBOU BUDE PŘEDLOŽENA DÍLENSKÁ DOKUMENTACE K ODSOUHLAŠNÍ ARCHITEKTOVI. DODAVATEL RUČÍ ZA TECHNICKÉ A FUNKČNÍ PARAMETRY A ŽIVOTNOST OKEN BEZ OHLEDU NA VELIKOST OKEN. ATESTY DLE ČSN EN ISO 9001:2001. GRAFICKÉ ZOBRAZENÍ SCHÉMATU OKEN ODPOVÍDÁ POHLEDU Z EXTERIÉRU.

# VÝPIS OKEN

Novostavba pavilonu rehabilitace, Nemocnice Rudolfa a Stefanie Benešov a.s.

## OKENNÍ VÝPLNĚ HLINÍKOVÉ- POHLED Z EXTERIÉRU

| POL. | ROZMĚRY (mm) | POPIS | HLOUBKA | POČET KS |
|---|---|---|---|---|
| 005 | 4300/2955-3250 | HLINÍKOVÝ PROFIL<br>KŘÍDLO 1x OTEVÍRAVÉ, 2x FIXNÍ<br>ROZŠIŘOVACÍ PROFIL<br>IZOLAČNÍ SKLO, BEZPEČNOSTNÍ<br><br>$U_w \leq 0,8\ W/m^2K$ | 220 | 1.NP<br>1 |
| 006 | 4300/2670-2955 | HLINÍKOVÝ PROFIL<br>KŘÍDLO 1x OTEVÍRAVÉ, 2x FIXNÍ<br>ROZŠIŘOVACÍ PROFIL<br>IZOLAČNÍ SKLO<br><br>$U_w \leq 0,8\ W/m^2K$ | 220 | 1.NP<br>1 |
| 007 | 4300/2390-2670 | HLINÍKOVÝ PROFIL<br>KŘÍDLO 2x OTEVÍRAVÉ, 1x FIXNÍ<br>ROZŠIŘOVACÍ PROFIL<br>IZOLAČNÍ SKLO<br><br>$U_w \leq 0,8\ W/m^2K$ | 220 | 1.NP<br>1 |

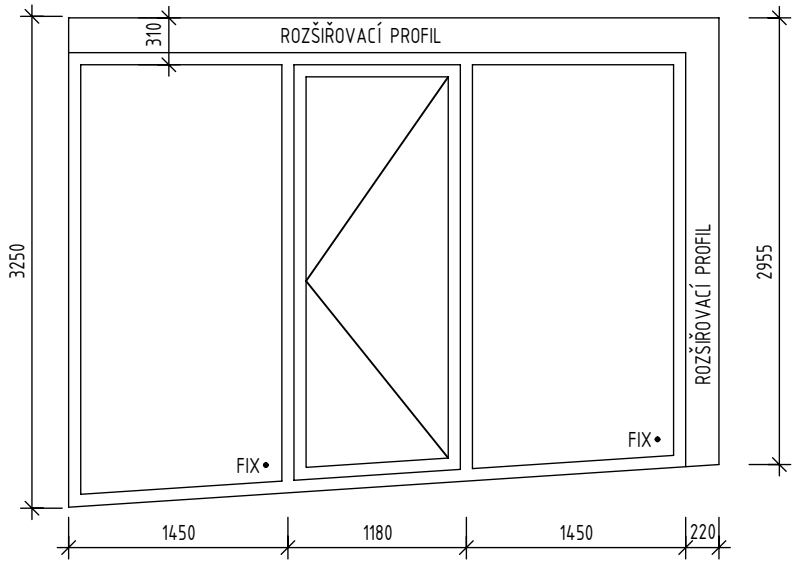


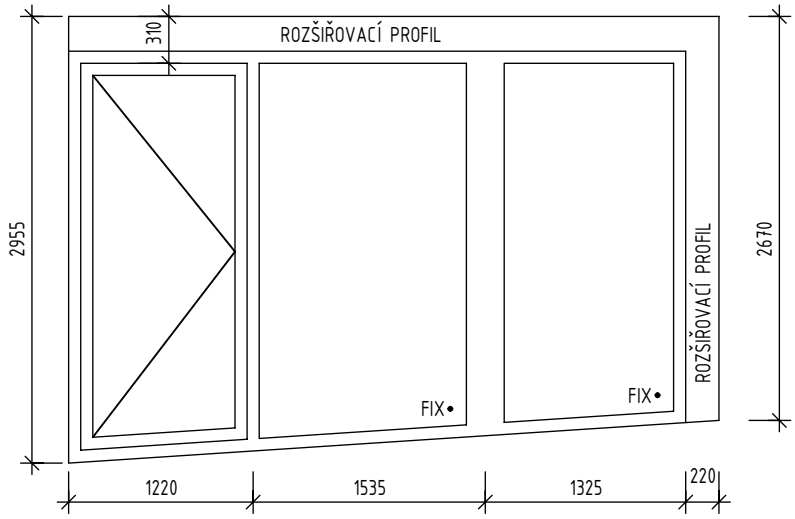


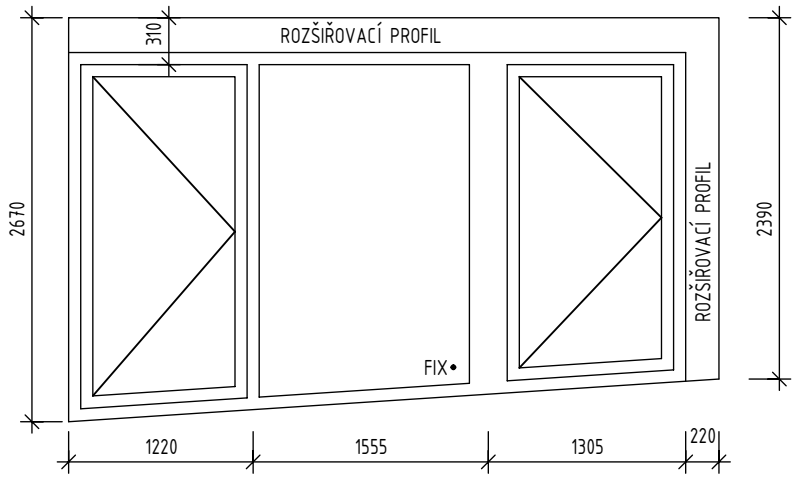


POZN : PŘED VÝROBOU BUDOU OTVORY ZAMĚŘENY A JEJICH ROZMĚRY KONZULTOVÁNY S HLAVNÍM ARCHITEKTEM. PŘED VÝROBOU BUDE PŘEDLOŽENA DÍLENSKÁ DOKUMENTACE K ODSOUHLAŠNÍ ARCHITEKTOVI. DODAVATEL RUČÍ ZA TECHNICKÉ A FUNKČNÍ PARAMETRY A ŽIVOTNOST OKEN BEZ OHLEDU NA VELIKOST OKEN. ATESTY DLE ČSN EN ISO 9001:2001. GRAFICKÉ ZOBRAZENÍ SCHÉMATU OKEN ODPOVÍDÁ POHLEDU Z EXTERIÉRU.

# VÝPIS OKEN

Novostavba pavilonu rehabilitace, Nemocnice Rudolfa a Stefanie Benešov a.s.

## OKENNÍ VÝPLNĚ HLINÍKOVÉ- POHLED Z EXTERIÉRU

| POL. | ROZMĚRY (mm) | POPIS | HLOUBKA | POČET KS |
|---|---|---|---|---|
| 008 | 4300/2105-2390 | HLINÍKOVÝ PROFIL<br>KŘÍDLO 1x OTEVÍRAVÉ, 2x FIXNÍ<br>ROZŠIŘOVACÍ PROFIL<br>IZOLAČNÍ SKLO<br><br>$U_w \leq 0,8\ W/m^2K$ | 220 | 1.NP<br>1 |
| 009 | 4300/1825-2105 | HLINÍKOVÝ PROFIL<br>KŘÍDLO 2x OTEVÍRAVÉ, 1x FIXNÍ<br>ROZŠIŘOVACÍ PROFIL<br>IZOLAČNÍ SKLO<br><br>$U_w \leq 0,8\ W/m^2K$ | 220 | 1.NP<br>1 |
| 010 | 4300/1540-1825 | HLINÍKOVÝ PROFIL<br>KŘÍDLO 1x OTEVÍRAVÉ, 2x FIXNÍ<br>ROZŠIŘOVACÍ PROFIL<br>IZOLAČNÍ SKLO<br><br>$U_w \leq 0,8\ W/m^2K$ | 220 | 1.NP<br>1 |

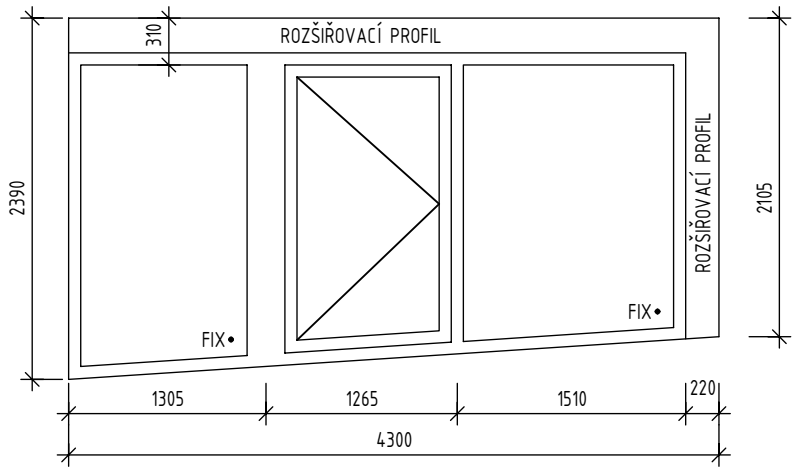


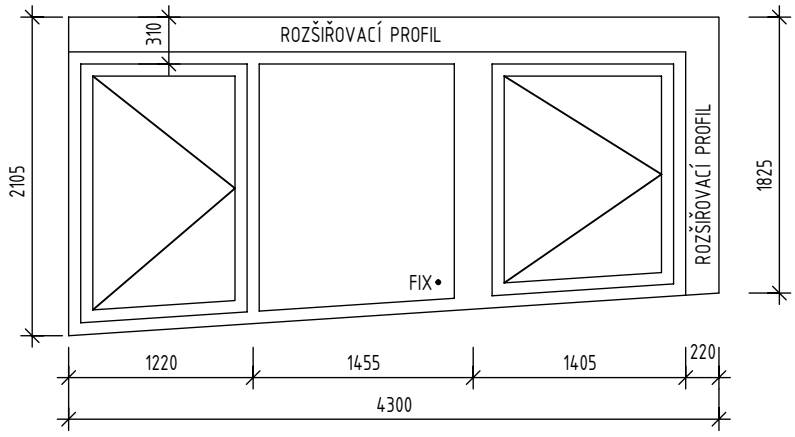


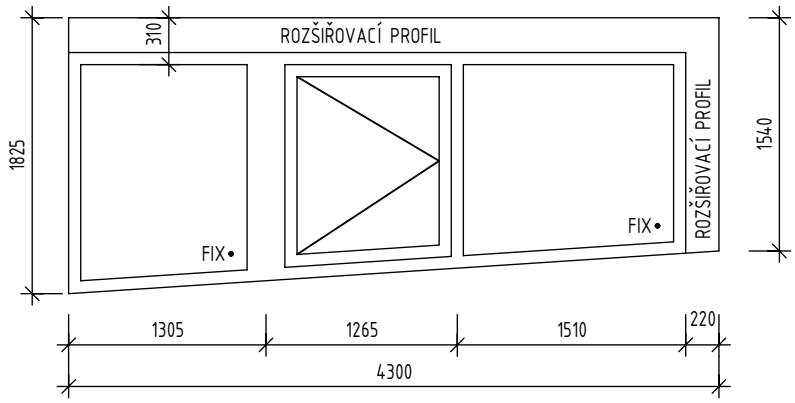


POZN : PŘED VÝROBOU BUDOU OTVORY ZAMĚŘENY A JEJICH ROZMĚRY KONZULTOVÁNY S HLAVNÍM ARCHITEKTEM. PŘED VÝROBOU BUDE PŘEDLOŽENA DÍLENSKÁ DOKUMENTACE K ODSOUHLASNÍ ARCHITEKTOVI. DODAVATEL RUČÍ ZA TECHNICKÉ A FUNKČNÍ PARAMETRY A ŽIVOTNOST OKEN BEZ OHLEDU NA VELIKOST OKEN. ATESTY DLE ČSN EN ISO 9001:2001. GRAFICKÉ ZOBRAZENÍ SCHÉMATU OKEN ODPOVÍDÁ POHLEDU Z EXTERIÉRU.

# VÝPIS OKEN

Novostavba pavilonu rehabilitace, Nemocnice Rudolfa a Stefanie Benešov a.s.

## OKENNÍ VÝPLNĚ HLINÍKOVÉ- POHLED Z EXTERIÉRU

| POL. | ROZMĚRY (mm) | POPIS | HLOUBKA | POČET KS |
|---|---|---|---|---|
| 011 | 4080/1275-1540 | HLINÍKOVÝ PROFIL<br>KŘÍDLO 2x OTEVÍRAVÉ, 1x FIXNÍ<br>ROZŠIŘOVACÍ PROFIL<br>IZOLAČNÍ SKLO<br><br>$U_w \leq 0,8\ W/m^2K$ | 220 | 1.NP<br>1 |
| 012 | 3880/2500-3100 | HLINÍKOVÝ PROFIL<br>KŘÍDLO FIXNÍ<br>IZOLAČNÍ SKLO, BEZPEČNOSTNÍ<br><br>$U_w \leq 0,8\ W/m^2K$ | 200 | 1.NP<br>1 |

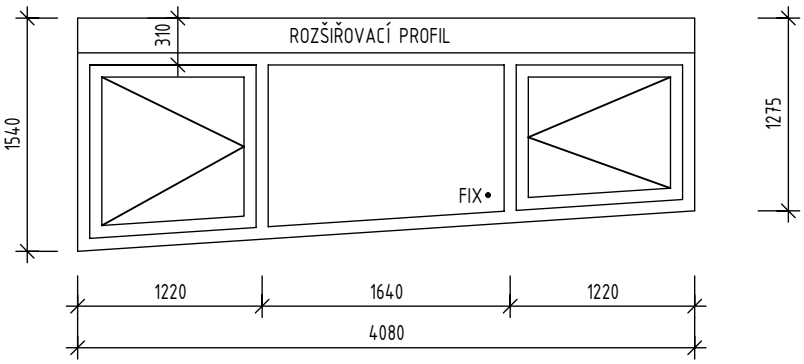


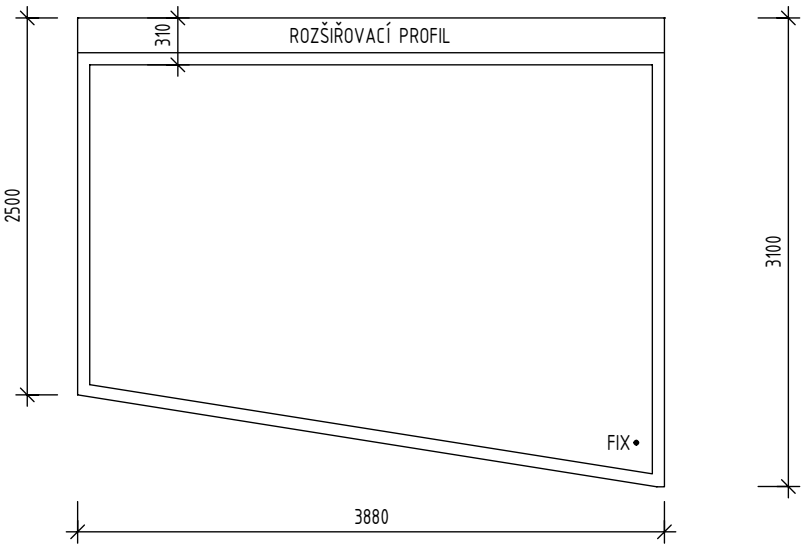


POZN : PŘED VÝROBOU BUDOU OTVORY ZAMĚŘENY A JEJICH ROZMĚRY KONZULTOVÁNY S HLAVNÍM ARCHITEKTEM. PŘED VÝROBOU BUDE PŘEDLOŽENA DÍLENSKÁ DOKUMENTACE K ODSOUHLAŠNÍ ARCHITEKTOVI. DODAVATEL RUČÍ ZA TECHNICKÉ A FUNKČNÍ PARAMETRY A ŽIVOTNOST OKEN BEZ OHLEDU NA VELIKOST OKEN. ATESTY DLE ČSN EN ISO 9001:2001. GRAFICKÉ ZOBRAZENÍ SCHÉMATU OKEN ODPOVÍDÁ POHLEDU Z EXTERIÉRU.

# VÝPIS OKEN

Novostavba pavilonu rehabilitace, Nemocnice Rudolfa a Stefanie Benešov a.s.

## OKENNÍ VÝPLNĚ HLINÍKOVÉ- POHLED Z EXTERIÉRU

| POL. | ROZMĚRY (mm) | POPIS | HLOUBKA | POČET KS |
|---|---|---|---|---|
| 013 | 960/2400+130 | HLINÍKOVÝ PROFIL<br>IZOLAČNÍ SKLO, BEZPEČNOSTNÍ<br>KŘÍDLO SKLOPNÉ<br><br>$U_w \leq 0{,}8\ W/m^2K$ | 220 | 2.NP<br>1 |

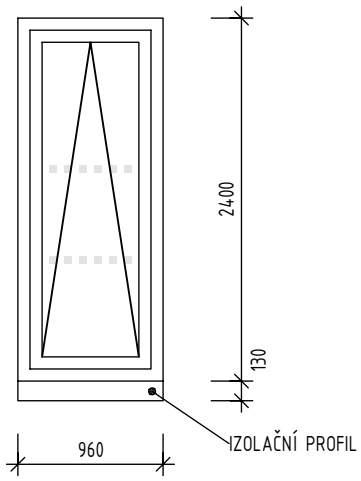


| POL. | ROZMĚRY (mm) | POPIS | HLOUBKA | POČET KS |
|---|---|---|---|---|
| 014 | 3125/2400+130 | HLINÍKOVÝ PROFIL<br>KŘÍDLO FIXNÍ<br>ROZŠIŘOVACÍ PROFIL<br>KONTRASTNÍ POLEPY V=800 A 1400mm<br>IZOLAČNÍ SKLO, BEZPEČNOSTNÍ, PROTIPOŽÁRNÍ<br>$U_w \leq 1{,}9\ W/m^2K$<br><br>EW 30DP1 | 220 | 2.NP<br>1 |

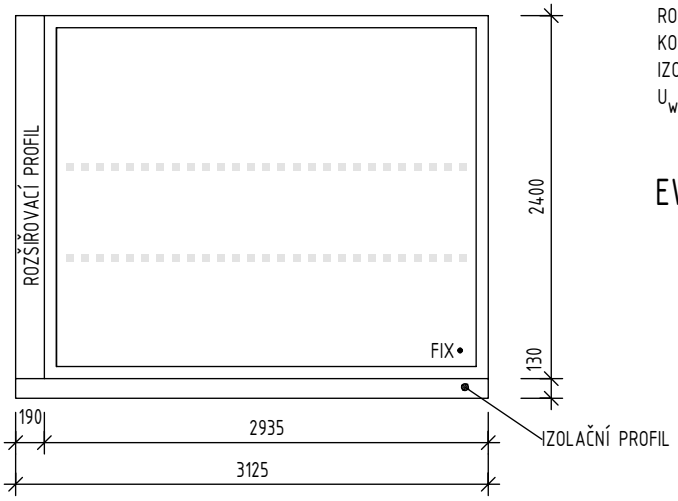


| POL. | ROZMĚRY (mm) | POPIS | HLOUBKA | POČET KS |
|---|---|---|---|---|
| 015 | 6400/2400+130 | HLINÍKOVÝ PROFIL<br>KŘÍDLO 2x SKLOPNÉ<br>2x FIXNÍ<br>ROZŠIŘOVACÍ PROFIL<br>KONTRASTNÍ POLEPY<br>V=800 A 1400mm<br>IZOLAČNÍ SKLO, BEZPEČNOSTNÍ<br>EXTERIÉROVÁ ŽALUZIE<br><br>$U_w \leq 0{,}8\ W/m^2K$ | 220 | 2.NP<br>1 |

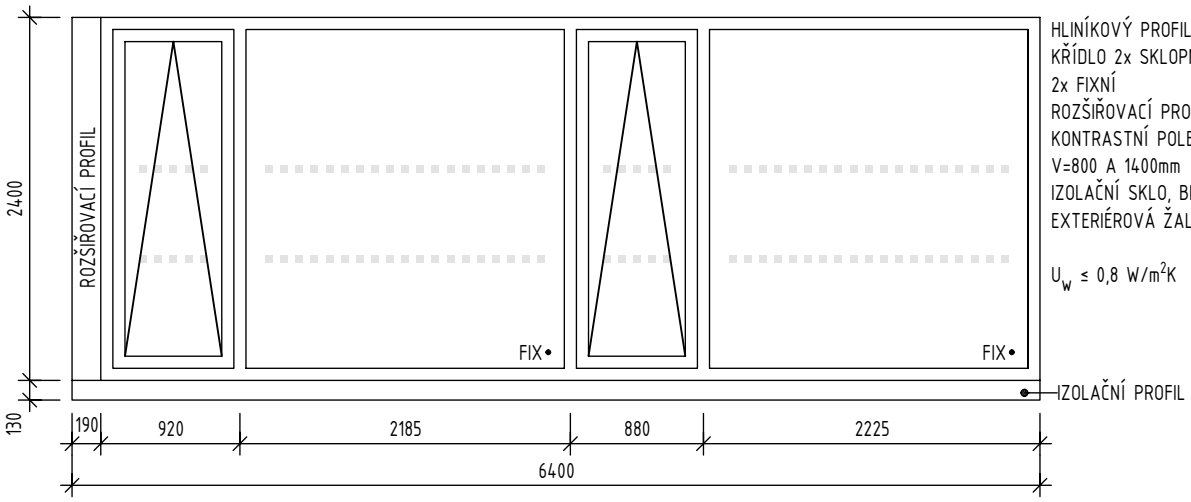


POZN : PŘED VÝROBOU BUDOU OTVORY ZAMĚŘENY A JEJICH ROZMĚRY KONZULTOVÁNY S HLAVNÍM ARCHITEKTEM. PŘED VÝROBOU BUDE PŘEDLOŽENA DÍLENSKÁ DOKUMENTACE K ODSOUHLASNÍ ARCHITEKTOVI. DODAVATEL RUČÍ ZA TECHNICKÉ A FUNKČNÍ PARAMETRY A ŽIVOTNOST OKEN BEZ OHLEDU NA VELIKOST OKEN. ATESTY DLE ČSN EN ISO 9001:2001. GRAFICKÉ ZOBRAZENÍ SCHÉMATU OKEN ODPOVÍDÁ POHLEDU Z EXTERIÉRU.

# VÝPIS OKEN

Novostavba pavilonu rehabilitace, Nemocnice Rudolfa a Stefanie Benešov a.s.

## OKENNÍ VÝPLNĚ HLINÍKOVÉ- POHLED Z EXTERIÉRU

| POL. | ROZMĚRY (mm) | POPIS | HLOUBKA | POČET KS |
|---|---|---|---|---|
| 016 | 2295/2400+130 | HLINÍKOVÝ PROFIL<br>KŘÍDLO 1x SKLOPNÉ, 1x FIXNÍ<br>KONTRASTNÍ POLEPY V=800 A 1400mm<br>IZOLAČNÍ SKLO, BEZPEČNOSTNÍ<br><br>$U_w \leq 0{,}8\ W/m^2K$ | 220 | 2.NP<br>1 |
| 017 | 2295/2400+130 | HLINÍKOVÝ PROFIL<br>DVEŘNÍ KŘÍDLO 1100/2320 P KLIKA/KLIKA<br>KŘÍDLO 1x OTVÍRAVÉ, 1x FIXNÍ<br>KONTRASTNÍ POLEPY V=800 A 1400mm<br>IZOLAČNÍ SKLO, BEZPEČNOSTNÍ<br><br>$U_w \leq 0{,}8\ W/m^2K$ | 220 | 2.NP<br>1 |
| 018 | 6400/2400+130 | HLINÍKOVÝ PROFIL<br>KŘÍDLO 2x OTVÍRAVÉ<br>2x FIXNÍ<br>ROZŠIŘOVACÍ PROFIL<br>KONTRASTNÍ POLEPY<br>V=800 A 1400mm<br>IZOLAČNÍ SKLO, BEZPEČNOSTNÍ,<br>PROTIPOŽÁRNÍ<br>OTEVÍRAVÉ ČÁSTI BUDOU<br>UZAVÍRÁNY OD EPS<br><br>$U_w \leq 0{,}8\ W/m^2K$<br><br>EW 30DP1 | 220 | 2.NP<br>1 |

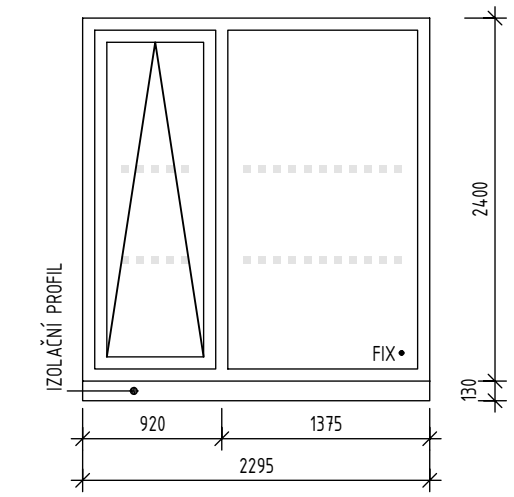


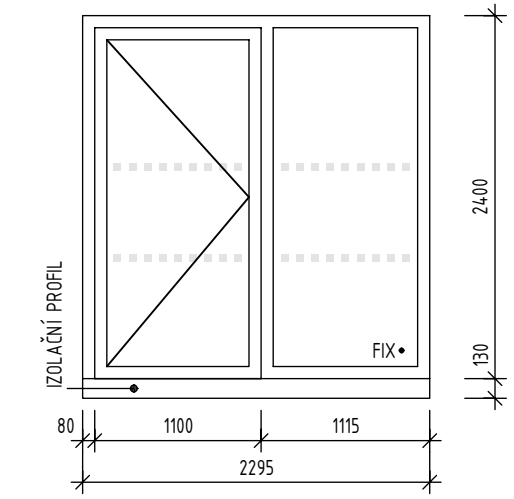


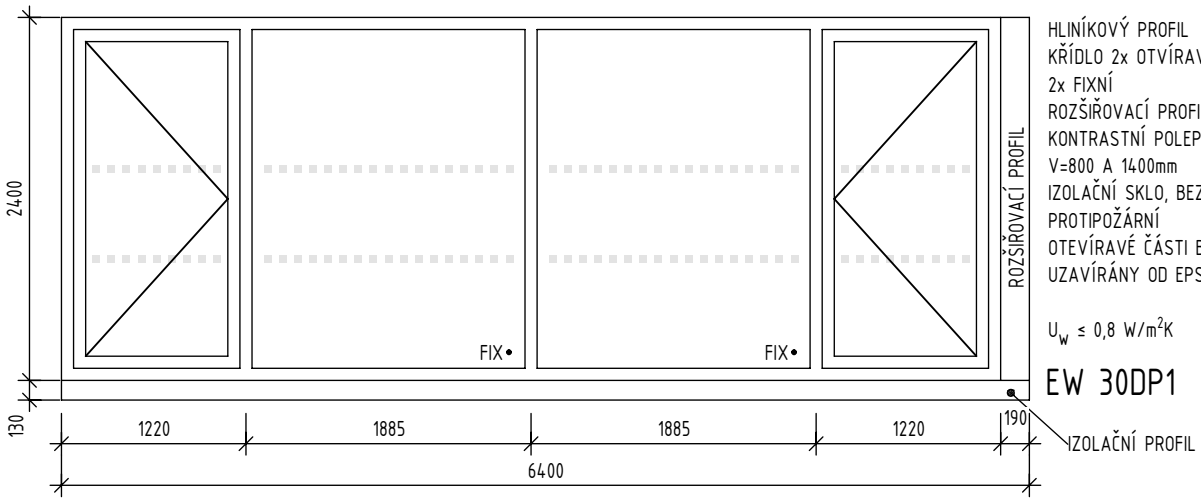


POZN : PŘED VÝROBOU BUDOU OTVORY ZAMĚŘENY A JEJICH ROZMĚRY KONZULTOVÁNY S HLAVNÍM ARCHITEKTEM. PŘED VÝROBOU BUDE PŘEDLOŽENA DÍLENSKÁ DOKUMENTACE K ODSOUHLAŠNÍ ARCHITEKTOVI. DODAVATEL RUČÍ ZA TECHNICKÉ A FUNKČNÍ PARAMETRY A ŽIVOTNOST OKEN BEZ OHLEDU NA VELIKOST OKEN. ATESTY DLE ČSN EN ISO 9001:2001. GRAFICKÉ ZOBRAZENÍ SCHÉMATU OKEN ODPOVÍDÁ POHLEDU Z EXTERIÉRU.

# VÝPIS OKEN

Novostavba pavilonu rehabilitace, Nemocnice Rudolfa a Stefanie Benešov a.s.

## OKENNÍ VÝPLNĚ HLINÍKOVÉ- POHLED Z EXTERIÉRU

| POL. | ROZMĚRY (mm) | POPIS | HLOUBKA | POČET KS |
|---|---|---|---|---|
| 019 | 4085/2400+130 | HLINÍKOVÝ PROFIL<br>DVEŘNÍ KŘÍDLO 1100/2320 L KLIKA/KLIKA<br>KŘÍDLO 1x OTVÍRAVÉ, 1x FIXNÍ<br>KONTRASTNÍ POLEPY V=800 A 1400mm<br>IZOLAČNÍ SKLO, BEZPEČNOSTNÍ<br><br>$U_w \leq 0{,}8\ W/m^2K$ | 220 | 2.NP<br>1 |
| 020 | 1680/2400+130 | HLINÍKOVÝ PROFIL<br>KŘÍDLO FIXNÍ<br>ROZŠIŘOVACÍ PROFIL<br>KONTRASTNÍ POLEPY V=800 A 1400mm<br>IZOLAČNÍ SKLO, BEZPEČNOSTNÍ, PROTIPOŽÁRNÍ<br><br>$U_w \leq 1{,}9\ W/m^2K$<br><br>EW 30DP1 | 220 | 2.NP<br>1 |
| 021 | 2180/3130 | HLINÍKOVÝ PROFIL<br>KŘÍDLO 1x OTVÍRAVÉ/SKLOPNÉ, 1x FIXNÍ<br>ROZŠIŘOVACÍ PROFIL<br>KONTRASTNÍ POLEPY V=800 A 1400mm<br>IZOLAČNÍ SKLO, BEZPEČNOSTNÍ<br><br>$U_w \leq 0{,}8\ W/m^2K$ | 220 | 3.NP<br>1 |

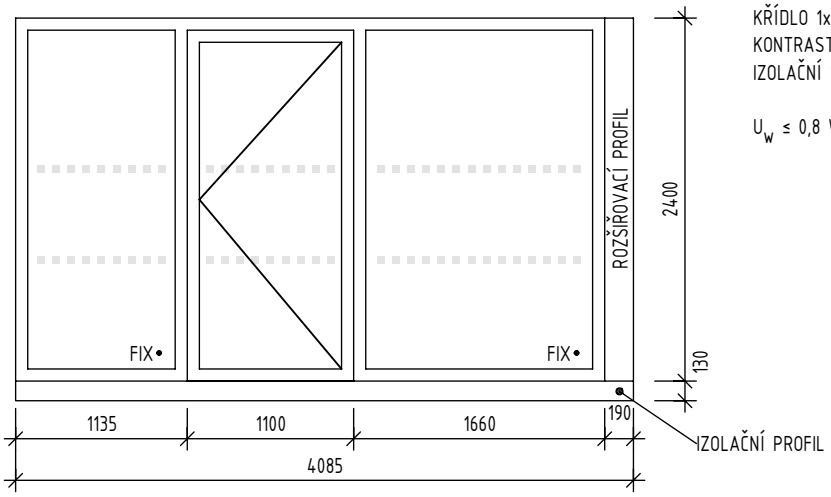


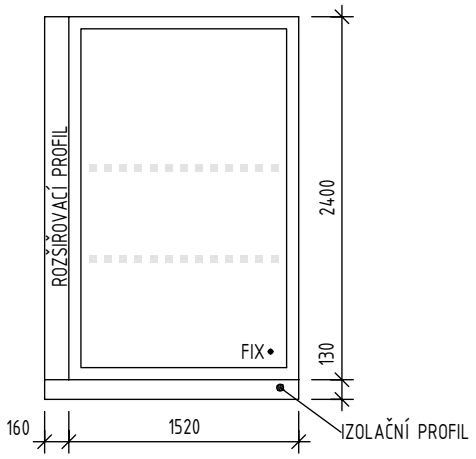


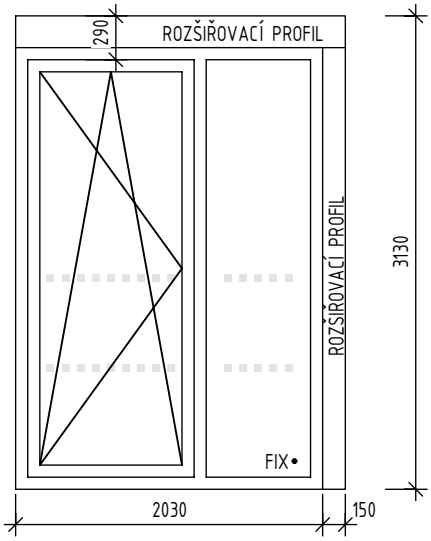


POZN : PŘED VÝROBOU BUDOU OTVORY ZAMĚŘENY A JEJICH ROZMĚRY KONZULTOVÁNY S HLAVNÍM ARCHITEKTEM. PŘED VÝROBOU BUDE PŘEDLOŽENA DÍLENSKÁ DOKUMENTACE K ODSOUHLAŠNÍ ARCHITEKTOVI. DODAVATEL RUČÍ ZA TECHNICKÉ A FUNKČNÍ PARAMETRY A ŽIVOTNOST OKEN BEZ OHLEDU NA VELIKOST OKEN. ATESTY DLE ČSN EN ISO 9001:2001. GRAFICKÉ ZOBRAZENÍ SCHÉMATU OKEN ODPOVÍDÁ POHLEDU Z EXTERIÉRU.

# VÝPIS OKEN

Novostavba pavilonu rehabilitace, Nemocnice Rudolfa a Stefanie Benešov a.s.

## OKENNÍ VÝPLNĚ HLINÍKOVÉ- POHLED Z EXTERIÉRU

| POL. | ROZMĚRY (mm) | POPIS | HLOUBKA | POČET KS |
|---|---|---|---|---|
| 022 | 4205/3130 | HLINÍKOVÝ PROFIL<br>KŘÍDLO 2x OTVÍRAVÉ/SKLOPNÉ, 1x FIXNÍ<br>ROZŠIŘOVACÍ PROFIL<br>KONTRASTNÍ POLEPY V=800 A 1400mm<br>IZOLAČNÍ SKLO, BEZPEČNOSTNÍ<br>EXTERIÉROVÁ ŽALUZIE<br><br>$U_w \leq 0{,}8\ W/m^2K$ | 220 | 3.NP<br>1 |
| 023 | 1615/3130 | HLINÍKOVÝ PROFIL<br>KŘÍDLO FIXNÍ<br>ROZŠIŘOVACÍ PROFIL<br>KONTRASTNÍ POLEPY V=800 A 1400mm<br>IZOLAČNÍ SKLO, BEZPEČNOSTNÍ, PROTIPOŽÁRNÍ<br><br>$U_w \leq 1{,}9\ W/m^2K$<br><br>EI 30DP1 | 220 | 3.NP<br>1 |
| 024 | 2620/2400+130 | HLINÍKOVÝ PROFIL<br>KŘÍDLO 1x OTEVÍRAVÉ/SKLOPNÉ, 1x FIXNÍ<br>ROZŠIŘOVACÍ PROFIL<br>KONTRASTNÍ POLEPY V=800 A 1400mm<br>IZOLAČNÍ SKLO, BEZPEČNOSTNÍ<br><br>$U_w \leq 1{,}9\ W/m^2K$ | 220 | 2.NP<br>1 |

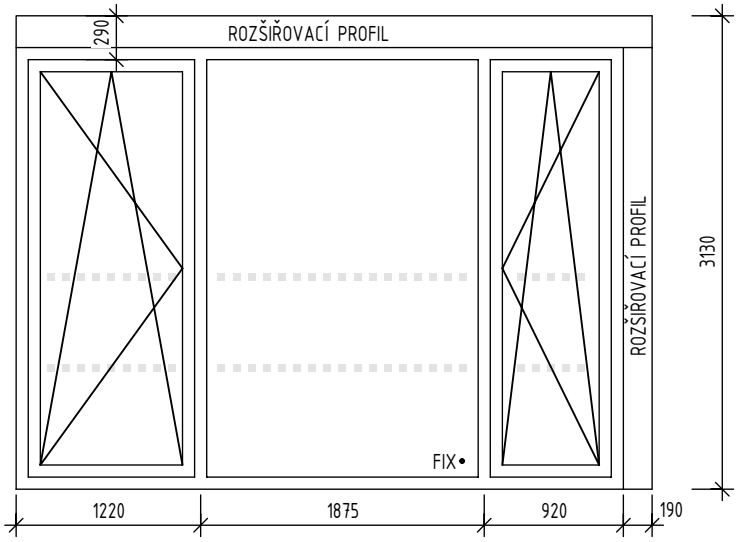


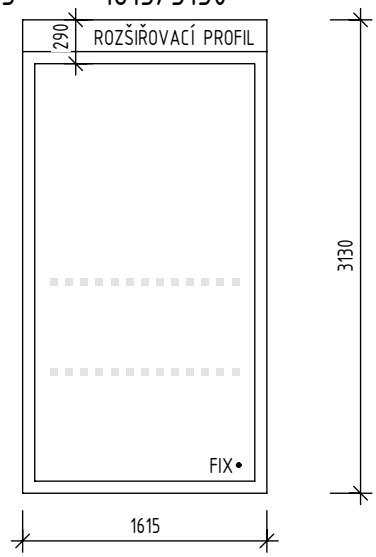


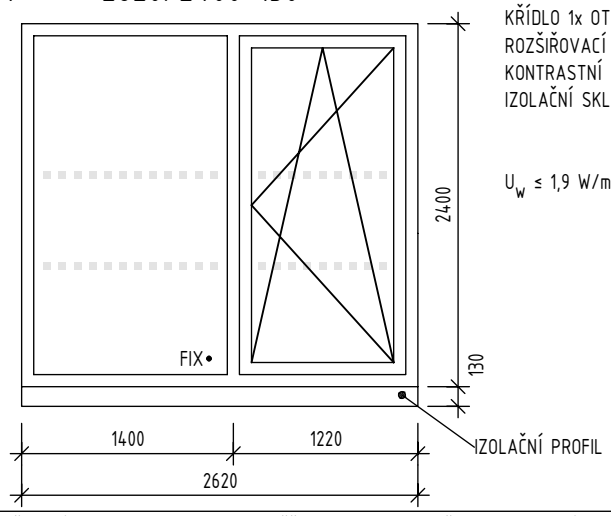


POZN : PŘED VÝROBOU BUDOU OTVORY ZAMĚŘENY A JEJICH ROZMĚRY KONZULTOVÁNY S HLAVNÍM ARCHITEKTEM. PŘED VÝROBOU BUDE PŘEDLOŽENA DÍLENSKÁ DOKUMENTACE K ODSOUHLAŠNÍ ARCHITEKTOVI. DODAVATEL RUČÍ ZA TECHNICKÉ A FUNKČNÍ PARAMETRY A ŽIVOTNOST OKEN BEZ OHLEDU NA VELIKOST OKEN. ATESTY DLE ČSN EN ISO 9001:2001. GRAFICKÉ ZOBRAZENÍ SCHÉMATU OKEN ODPOVÍDÁ POHLEDU Z EXTERIÉRU.

# VÝPIS OKEN

Novostavba pavilonu rehabilitace, Nemocnice Rudolfa a Stefanie Benešov a.s.

## VÝPLNĚ OBVODOVÝCH KONSTRUKCÍ - FASÁDNÍ OKNA

KONSTRUKCE OKEN BUDE PROVEDENA ZE SYSTÉMOVÝCH PRVKŮ.
KONSTRUKCE BUDE PROVEDENA S OHLEDEM NA INTENZIVNOST POUŽÍVÁNÍ A DLE STANDARDNÍHO POŽADAVKU NA OKENNÍ VÝPLNĚ.
VÝROBNÍ DOKUMENTACE BUDE PŘEDLOŽENA K ODSOUHLASENÍ ARCHITEKTOVI.

## OKNA PLASTOVÁ

| | |
|---|---|
| MATERIÁL: | VÍCEKOMOROVÝ PLASTOVÝ PROFIL, UZAVŘENÁ VÝZTUHA V RÁMU, HLOUBKA RÁMU 82 mm<br>NENÍ PŘÍPUSTNÉ ZDVOJENÍ PROFILŮ ČLENĚNÍ OKEN A SESTAV, NEBUDE-LI ARCHITEKTEM STANOVENO A ODSOUHLASENO JINAK |
| BARVA: | PLNĚ PROBARVENÝ PROFIL S FOLIÍ BARVA RAL 7016 (ANRACITOVÁ ŠEDÁ) NA VNĚJŠÍ I VNITŘNÍ STRANĚ |
| KOVÁNÍ: | OBVODOVÉ OKENNÍ KOVÁNÍ S BEZPEČNOSTNÍMI PRVKY, NOSNOST KŘÍDLA DO 160kg.<br>POVRCHOVÁ ÚPRAVA - ANTIKOROZNÍ STŘÍBRNÉ POKOVENÍ, KRYTKY OVLÁDÁNÍ BARVA STŘÍBRNÁ.<br>POJISTKA PROTI SVĚŠENÍ, POMOCNÉ STŘEDOVÉ ZÁVĚSY. |
| KLIKY, ZÁMKY: | CHROM/NIKL (STŘÍBRNÉ MATNÉ), VYBRANÉ OKNA KLIKY UZAMYKATELNÉ |
| SKLO: | TEPELNĚ IZOLAČNÍ ZASKLENÍ, SKLO ČIRÉ, BEZPEČNOSTNÍ SKLO TŘÍDA ODOLNOSTI BT2<br>KONTRASTNÍ POLEP SKLA VE VÝŠCE 800 A 1400mm BÍLÉ BARVY<br>OKNO PŘILÉHAJÍCÍ K PODLAZE (BEZ PARAPETU) - BEZPEČNOSTNÍ SKLO |
| TĚSNĚNÍ: | KVALITA EPDM, CELOOBVODOVÉ V DRÁŽCE KŘÍDLA, V ROZÍCH PEVNĚ SPOJENÉ, TRVALE PRUŽNÉ V KVALITĚ EPDM, BARVA ČERNÁ.<br>Z VNĚJŠÍ STRANY BUDE RÁM OKNA PO OBVODU OPATŘENÝ VODOTĚSNOU PÁSKOU.<br>V VNITŘNÍ STRANY BUDE RÁM OKNA PO OBVODU OPATŘENÝ PAROTĚSNOU PÁSKOU. |
| PARAPETNÍ PROFIL: | PODLAHOVÝ IZOLAČNÍ PROFIL PURENIT |
| PARAPET VNĚJŠÍ: | PŘEDZVĚTRALÝ TITANZINKOVÝ PLECH, BŘIDLICOVĚ ŠEDÝ, TVAR DLE ČSN |
| PARAPET VNITŘNÍ: | VLHKUODOLNÁ DTD TL. 19mm, LAMINOVANÁ HPL TL. 0,6mm, BARVA BÍLÁ, ZAKONČENÍ BOČNÍ LEMOVKOU, ŠÍŘKA 400mm, VÝŠKA NOSU 30mm |
| STÍNĚNÍ: | EXTERIÉROVÉ ŽALUZIE - PŘEDOKENNÍ HLINÍKOVÁ ŽALUZIE, ŠÍŘKA LAMELY 80mm, TVAR LAMELY C, ELEKTRICKÉ OVLÁDÁNÍ,<br>MONTÁŽ NA NADPRAŽÍ, PODOMÍTKOVÝ SYSTÉM,V PŘÍPADĚ NEPŘÍZNIVÉHO POČASÍ SYSTÉM OVLÁDANÝ AUTOMATICKY SYSTÉMEM ČIDEL. |
| SOUČINITEL PROSTUPU TEPLA: | Uw≤ 0,80 W/m$^2$.K, |

PARAPET INTERIÉR

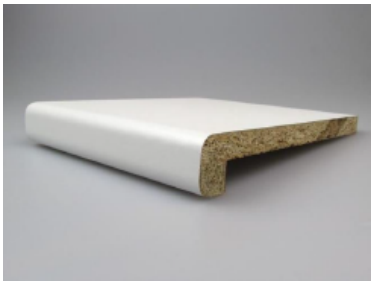

OKENNÍ KLIKA/ UZAMYKATELNÁ KLIKA

EXTERIÉROVÉ ŽALUZIE

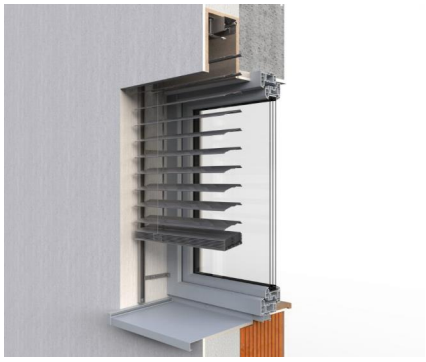

POZN : ZDVOJENÍ PROFILŮ ČLENĚNÍ OKEN A SESTAV NENÍ PŘÍPUSTNÉ, NEBUDE-LI ARCHITEKTEM V RÁMCI ODSOUHLAŠENÍ VÝROBNÍ DOKUMENTACE STANOVENO JINAK.

POZN : PŘED VÝROBOU BUDOU OTVORY ZAMĚŘENY A JEJICH ROZMĚRY KONZULTOVÁNY S HLAVNÍM ARCHITEKTEM. PŘED VÝROBOU BUDE PŘEDLOŽENA DÍLENSKÁ DOKUMENTACE K ODSOUHLAŠNÍ ARCHITEKTOVI. DODAVATEL RUČÍ ZA TECHNICKÉ A FUNKČNÍ PARAMETRY A ŽIVOTNOST OKEN BEZ OHLEDU NA VELIKOST OKEN. ATESTY DLE ČSN EN ISO 9001:2001. GRAFICKÉ ZOBRAZENÍ SCHÉMATU OKEN ODPOVÍDÁ POHLEDU Z EXTERIÉRU.

# VÝPIS OKEN

Novostavba pavilonu rehabilitace, Nemocnice Rudolfa a Stefanie Benešov a.s.

## OKENNÍ VÝPLNĚ PLASTOVÉ- POHLED Z EXTERIÉRU

| POL. | ROZMĚRY (mm) | POPIS | HLOUBKA | POČET KS |
|---|---|---|---|---|
| OP01 | 4270/2400+130 | PLASTOVÝ PROFIL<br>KŘÍDLO 1x OTEVÍRAVÉ/SKLOPNÉ, 2x FIXNÍ<br>KONTRASTNÍ POLEPY V=800 A 1400mm<br>IZOLAČNÍ SKLO, BEZPEČNOSTNÍ<br>ROZŠIŘOVACÍ PROFIL<br>EXTERIÉROVÁ ŽALUZIE<br><br>$U_w \leq 0,8\ W/m^2K$ | 82 | 2.NP<br>1 |
| OP02 | 4300/2400+130 | PLASTOVÝ PROFIL<br>KŘÍDLO 1x OTEVÍRAVÉ/SKLOPNÉ, 2x FIXNÍ<br>KONTRASTNÍ POLEPY V=800 A 1400mm<br>IZOLAČNÍ SKLO, BEZPEČNOSTNÍ<br>ROZŠIŘOVACÍ PROFIL<br>EXTERIÉROVÁ ŽALUZIE<br><br>$U_w \leq 0,8\ W/m^2K$ | 82 | 2.NP<br>1 |
| OP03 | 4300/2400+130 | PLASTOVÝ PROFIL<br>KŘÍDLO 1x OTEVÍRAVÉ/SKLOPNÉ, 2x FIXNÍ<br>KONTRASTNÍ POLEPY V=800 A 1400mm<br>IZOLAČNÍ SKLO, BEZPEČNOSTNÍ<br>ROZŠIŘOVACÍ PROFIL<br>EXTERIÉROVÁ ŽALUZIE<br><br>$U_w \leq 0,8\ W/m^2K$ | 82 | 2.NP<br>1 |

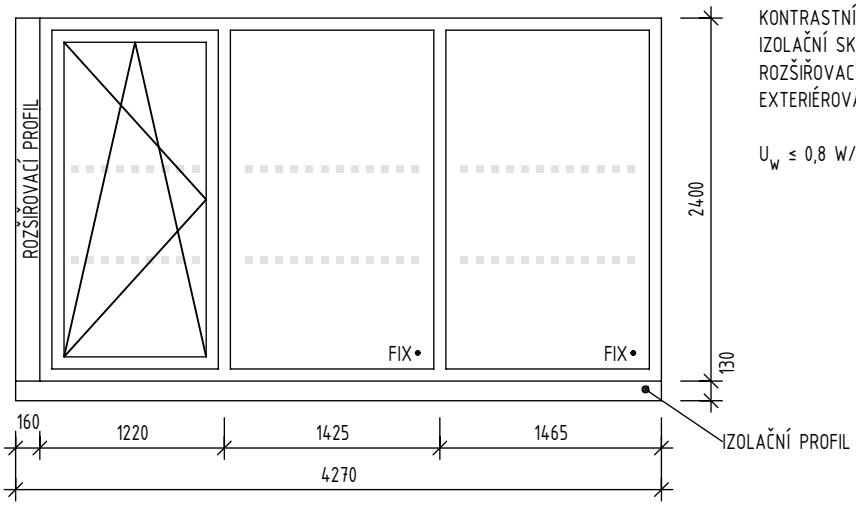


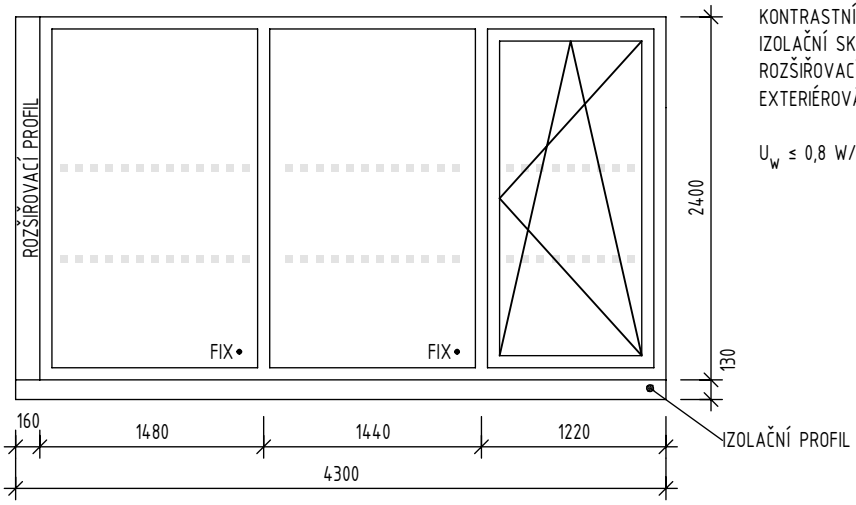


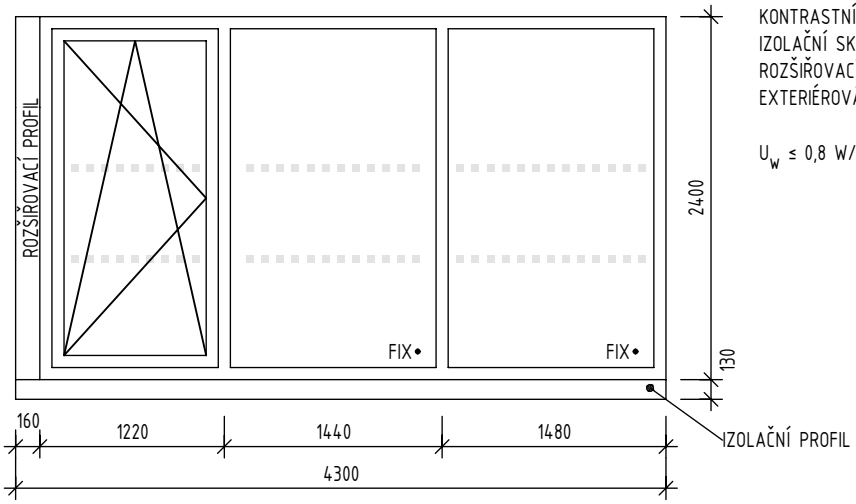


POZN : PŘED VÝROBOU BUDOU OTVORY ZAMĚŘENY A JEJICH ROZMĚRY KONZULTOVÁNY S HLAVNÍM ARCHITEKTEM. PŘED VÝROBOU BUDE PŘEDLOŽENA DÍLENSKÁ DOKUMENTACE K ODSOUHLAŠNÍ ARCHITEKTOVI. DODAVATEL RUČÍ ZA TECHNICKÉ A FUNKČNÍ PARAMETRY A ŽIVOTNOST OKEN BEZ OHLEDU NA VELIKOST OKEN. ATESTY DLE ČSN EN ISO 9001:2001. GRAFICKÉ ZOBRAZENÍ SCHÉMATU OKEN ODPOVÍDÁ POHLEDU Z EXTERIÉRU.

# VÝPIS OKEN

Novostavba pavilonu rehabilitace, Nemocnice Rudolfa a Stefanie Benešov a.s.

## OKENNÍ VÝPLNĚ PLASTOVÉ- POHLED Z EXTERIÉRU

| POL. | ROZMĚRY (mm) | POPIS | HLOUBKA | POČET KS |
|---|---|---|---|---|
| OP04 | 4300/2400+130 | PLASTOVÝ PROFIL<br>KŘÍDLO 1x OTEVÍRAVÉ/SKLOPNÉ, 2x FIXNÍ<br>KONTRASTNÍ POLEPY V=800 A 1400mm<br>IZOLAČNÍ SKLO, BEZPEČNOSTNÍ<br>ROZŠIŘOVACÍ PROFIL<br>EXTERIÉROVÁ ŽALUZIE<br><br>$U_w \leq 0,8\ W/m^2K$ | 82 | 2.NP<br>1 |
| OP05 | 4300/2400+130 | PLASTOVÝ PROFIL<br>KŘÍDLO 1x OTEVÍRAVÉ/SKLOPNÉ, 2x FIXNÍ<br>KONTRASTNÍ POLEPY V=800 A 1400mm<br>IZOLAČNÍ SKLO, BEZPEČNOSTNÍ<br>ROZŠIŘOVACÍ PROFIL<br>EXTERIÉROVÁ ŽALUZIE<br><br>$U_w \leq 0,8\ W/m^2K$ | 82 | 2.NP<br>1 |
| OP06 | 4300/2400+130 | PLASTOVÝ PROFIL<br>KŘÍDLO 1x OTEVÍRAVÉ/SKLOPNÉ, 2x FIXNÍ<br>KONTRASTNÍ POLEPY V=800 A 1400mm<br>IZOLAČNÍ SKLO, BEZPEČNOSTNÍ<br>ROZŠIŘOVACÍ PROFIL<br>EXTERIÉROVÁ ŽALUZIE<br><br>$U_w \leq 0,8\ W/m^2K$ | 82 | 2.NP<br>1 |

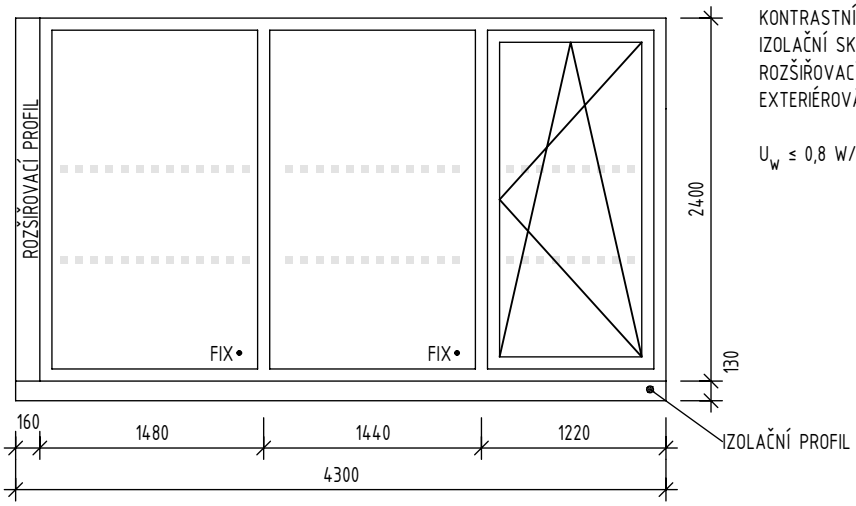


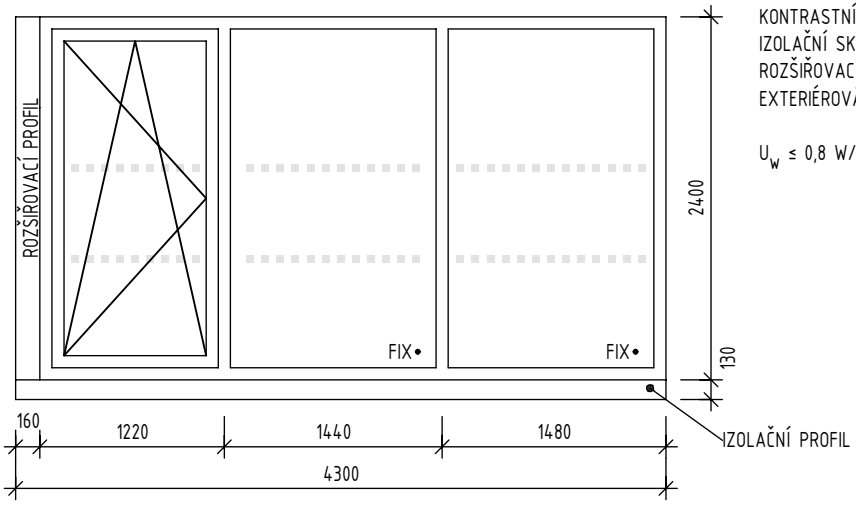


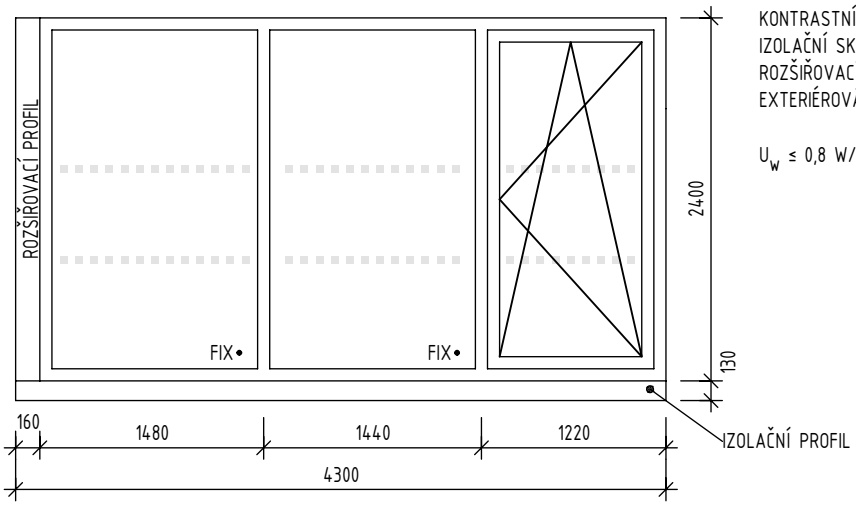


POZN : PŘED VÝROBOU BUDOU OTVORY ZAMĚŘENY A JEJICH ROZMĚRY KONZULTOVÁNY S HLAVNÍM ARCHITEKTEM. PŘED VÝROBOU BUDE PŘEDLOŽENA DÍLENSKÁ DOKUMENTACE K ODSOUHLASNÍ ARCHITEKTOVI. DODAVATEL RUČÍ ZA TECHNICKÉ A FUNKČNÍ PARAMETRY A ŽIVOTNOST OKEN BEZ OHLEDU NA VELIKOST OKEN. ATESTY DLE ČSN EN ISO 9001:2001. GRAFICKÉ ZOBRAZENÍ SCHÉMATU OKEN ODPOVÍDÁ POHLEDU Z EXTERIÉRU.

# VÝPIS OKEN

Novostavba pavilonu rehabilitace, Nemocnice Rudolfa a Stefanie Benešov a.s.

## OKENNÍ VÝPLNĚ PLASTOVÉ- POHLED Z EXTERIÉRU

| POL. | ROZMĚRY (mm) | POPIS | HLOUBKA | POČET KS |
|---|---|---|---|---|
| OP07 | 4300/2400+130 | PLASTOVÝ PROFIL<br>KŘÍDLO 1x OTEVÍRAVÉ/SKLOPNÉ, 2x FIXNÍ<br>KONTRASTNÍ POLEPY V=800 A 1400mm<br>IZOLAČNÍ SKLO, BEZPEČNOSTNÍ<br>ROZŠIŘOVACÍ PROFIL<br>EXTERIÉROVÁ ŽALUZIE<br><br>$U_w \leq 0,8\ W/m^2K$ | 82 | 2.NP<br>1 |
| OP08 | 4300/2400+130 | PLASTOVÝ PROFIL<br>KŘÍDLO 1x OTEVÍRAVÉ/SKLOPNÉ, 2x FIXNÍ<br>KONTRASTNÍ POLEPY V=800 A 1400mm<br>IZOLAČNÍ SKLO, BEZPEČNOSTNÍ<br>ROZŠIŘOVACÍ PROFIL<br>EXTERIÉROVÁ ŽALUZIE<br><br>$U_w \leq 0,8\ W/m^2K$ | 82 | 2.NP<br>1 |
| OP09 | 4300/2400+130 | PLASTOVÝ PROFIL<br>KŘÍDLO 1x OTEVÍRAVÉ/SKLOPNÉ, 2x FIXNÍ<br>KONTRASTNÍ POLEPY V=800 A 1400mm<br>IZOLAČNÍ SKLO, BEZPEČNOSTNÍ<br>ROZŠIŘOVACÍ PROFIL<br>EXTERIÉROVÁ ŽALUZIE<br><br>$U_w \leq 0,8\ W/m^2K$ | 82 | 2.NP<br>1 |

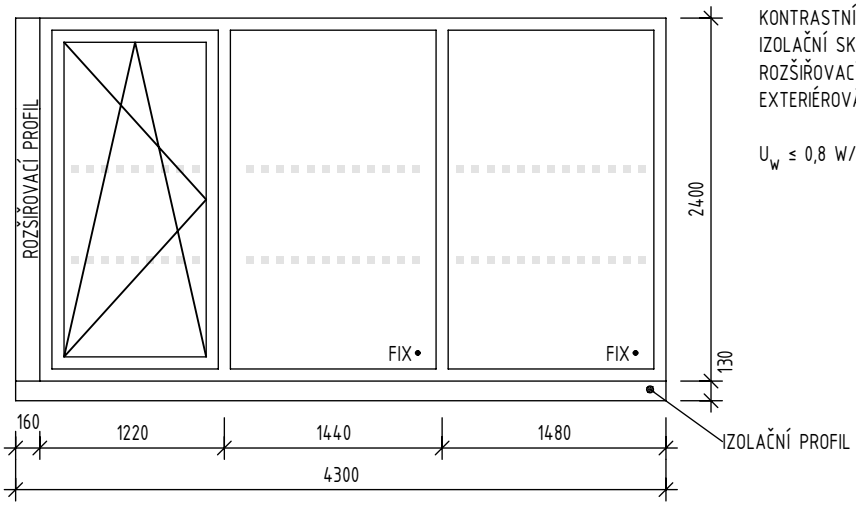


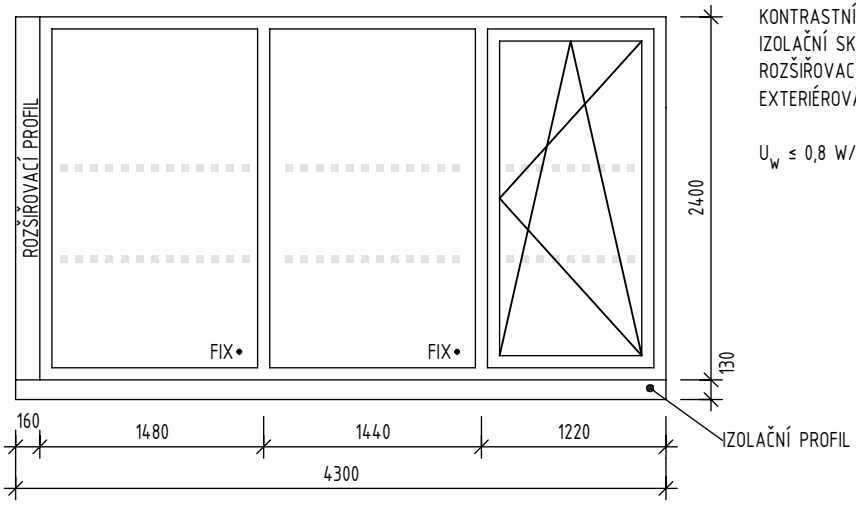


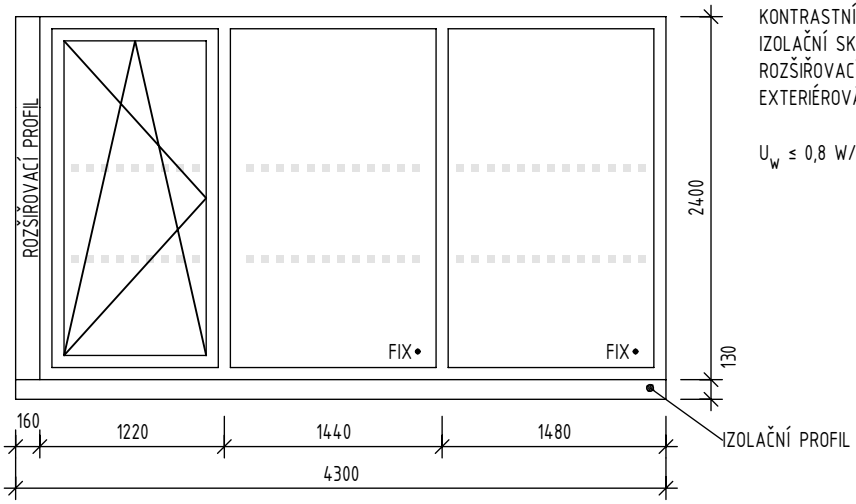


POZN : PŘED VÝROBOU BUDOU OTVORY ZAMĚŘENY A JEJICH ROZMĚRY KONZULTOVÁNY S HLAVNÍM ARCHITEKTEM. PŘED VÝROBOU BUDE PŘEDLOŽENA DÍLENSKÁ DOKUMENTACE K ODSOUHLAŠNÍ ARCHITEKTOVI. DODAVATEL RUČÍ ZA TECHNICKÉ A FUNKČNÍ PARAMETRY A ŽIVOTNOST OKEN BEZ OHLEDU NA VELIKOST OKEN. ATESTY DLE ČSN EN ISO 9001:2001. GRAFICKÉ ZOBRAZENÍ SCHÉMATU OKEN ODPOVÍDÁ POHLEDU Z EXTERIÉRU.

# VÝPIS OKEN

Novostavba pavilonu rehabilitace, Nemocnice Rudolfa a Stefanie Benešov a.s.

## OKENNÍ VÝPLNĚ PLASTOVÉ- POHLED Z EXTERIÉRU

| POL. | ROZMĚRY (mm) | POPIS | HLOUBKA | POČET KS |
|---|---|---|---|---|
| OP10 | 4300/2400+130 | PLASTOVÝ PROFIL<br>KŘÍDLO 1x OTEVÍRAVÉ/SKLOPNÉ, 2x FIXNÍ<br>KONTRASTNÍ POLEPY V=800 A 1400mm<br>IZOLAČNÍ SKLO, BEZPEČNOSTNÍ<br>ROZŠIŘOVACÍ PROFIL<br>EXTERIÉROVÁ ŽALUZIE<br><br>$U_w \leq 0,8\ W/m^2K$ | 82 | 2.NP<br>1 |
| OP11 | 4300/2400+130 | PLASTOVÝ PROFIL<br>KŘÍDLO 1x OTEVÍRAVÉ/SKLOPNÉ, 2x FIXNÍ<br>KONTRASTNÍ POLEPY V=800 A 1400mm<br>IZOLAČNÍ SKLO, BEZPEČNOSTNÍ<br>ROZŠIŘOVACÍ PROFIL<br>EXTERIÉROVÁ ŽALUZIE<br><br>$U_w \leq 0,8\ W/m^2K$ | 82 | 2.NP<br>1 |
| OP12 | NEOBSAZENO | | | |

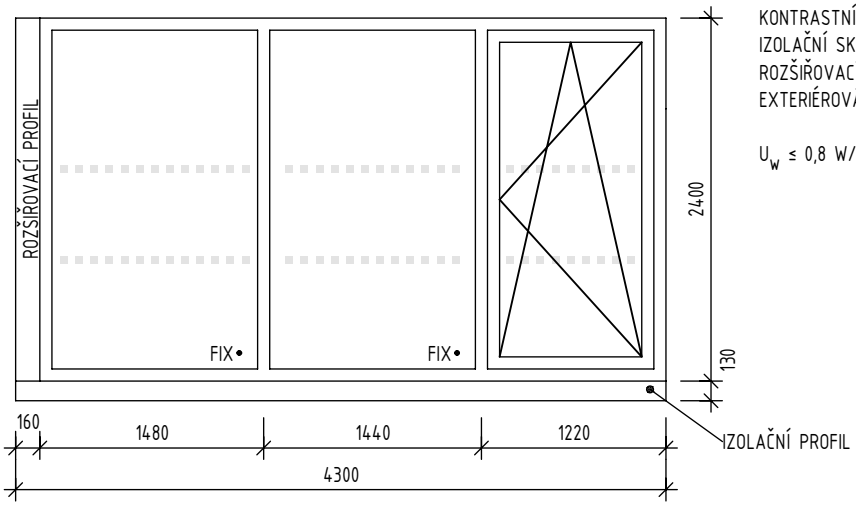


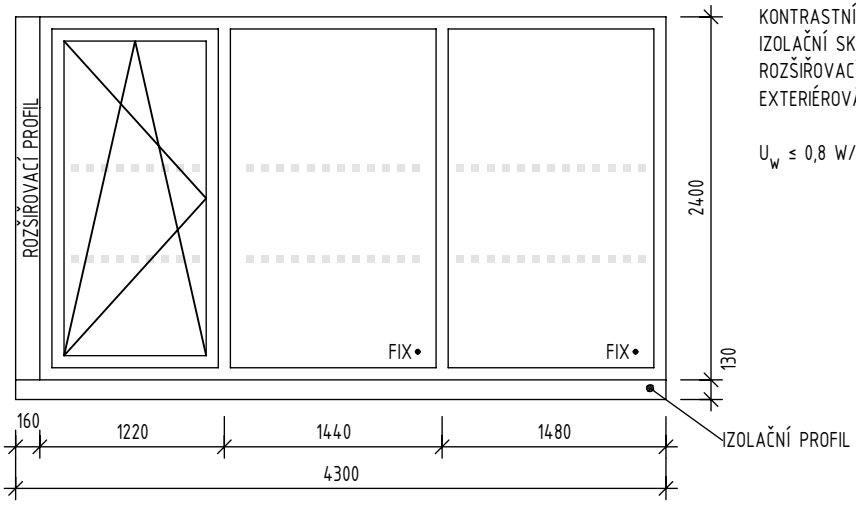


POZN : PŘED VÝROBOU BUDOU OTVORY ZAMĚŘENY A JEJICH ROZMĚRY KONZULTOVÁNY S HLAVNÍM ARCHITEKTEM. PŘED VÝROBOU BUDE PŘEDLOŽENA DÍLENSKÁ DOKUMENTACE K ODSOUHLASNÍ ARCHITEKTOVI. DODAVATEL RUČÍ ZA TECHNICKÉ A FUNKČNÍ PARAMETRY A ŽIVOTNOST OKEN BEZ OHLEDU NA VELIKOST OKEN. ATESTY DLE ČSN EN ISO 9001:2001. GRAFICKÉ ZOBRAZENÍ SCHÉMATU OKEN ODPOVÍDÁ POHLEDU Z EXTERIÉRU.

# VÝPIS OKEN

Novostavba pavilonu rehabilitace, Nemocnice Rudolfa a Stefanie Benešov a.s.

## OKENNÍ VÝPLNĚ PLASTOVÉ- POHLED Z EXTERIÉRU

| POL. | ROZMĚRY (mm) | POPIS | HLOUBKA | POČET KS |
|---|---|---|---|---|
| OP13 | 4285/1550 | PLASTOVÝ PROFIL<br>KŘÍDLO 1x OTEVÍRAVÉ/SKLOPNÉ, 2x FIXNÍ<br>IZOLAČNÍ SKLO,<br>ROZŠIŘOVACÍ PROFIL<br>EXTERIÉROVÁ ŽALUZIE<br><br>$U_w \leq 0{,}8\ W/m^2K$ | 82 | 2.NP<br>1 |
| OP14 | 4300/1550 | PLASTOVÝ PROFIL<br>KŘÍDLO 1x OTEVÍRAVÉ/SKLOPNÉ, 2x FIXNÍ<br>IZOLAČNÍ SKLO<br>ROZŠIŘOVACÍ PROFIL<br>EXTERIÉROVÁ ŽALUZIE<br><br>$U_w \leq 0{,}8\ W/m^2K$ | 82 | 2.NP<br>1 |
| OP15 | 4300/1550 | PLASTOVÝ PROFIL<br>KŘÍDLO 1x OTEVÍRAVÉ/SKLOPNÉ, 2x FIXNÍ<br>IZOLAČNÍ SKLO<br>ROZŠIŘOVACÍ PROFIL<br>EXTERIÉROVÁ ŽALUZIE<br><br>$U_w \leq 0{,}8\ W/m^2K$ | 82 | 2.NP<br>1 |
| OP16 | 4300/1550 | PLASTOVÝ PROFIL<br>KŘÍDLO 1x OTEVÍRAVÉ/SKLOPNÉ, 2x FIXNÍ<br>IZOLAČNÍ SKLO<br>ROZŠIŘOVACÍ PROFIL<br>EXTERIÉROVÁ ŽALUZIE<br><br>$U_w \leq 0{,}8\ W/m^2K$ | 82 | 2.NP<br>1 |

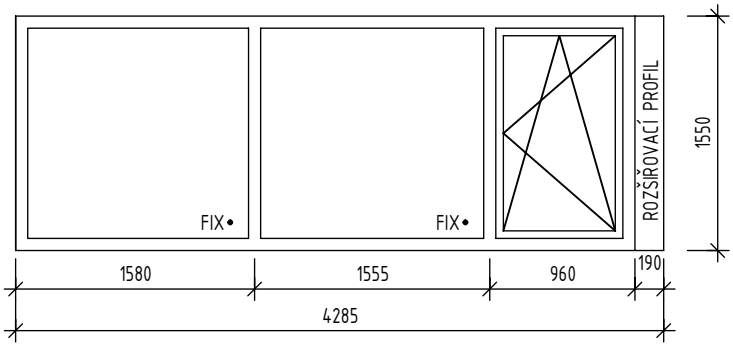


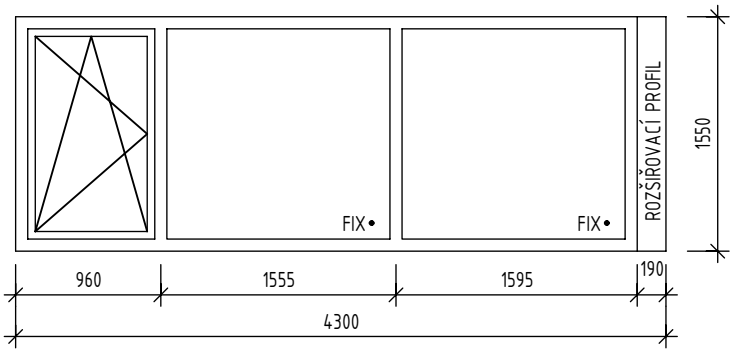


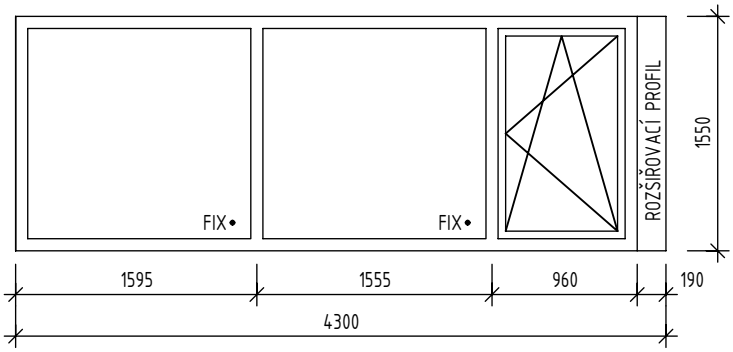


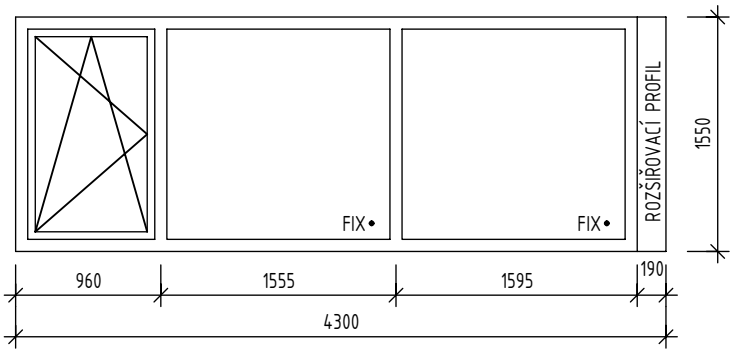


POZN : PŘED VÝROBOU BUDOU OTVORY ZAMĚŘENY A JEJICH ROZMĚRY KONZULTOVÁNY S HLAVNÍM ARCHITEKTEM. PŘED VÝROBOU BUDE PŘEDLOŽENA DÍLENSKÁ DOKUMENTACE K ODSOUHLAŠNÍ ARCHITEKTOVI. DODAVATEL RUČÍ ZA TECHNICKÉ A FUNKČNÍ PARAMETRY A ŽIVOTNOST OKEN BEZ OHLEDU NA VELIKOST OKEN. ATESTY DLE ČSN EN ISO 9001:2001. GRAFICKÉ ZOBRAZENÍ SCHÉMATU OKEN ODPOVÍDÁ POHLEDU Z EXTERIÉRU.

# VÝPIS OKEN

Novostavba pavilonu rehabilitace, Nemocnice Rudolfa a Stefanie Benešov a.s.

## OKENNÍ VÝPLNĚ PLASTOVÉ- POHLED Z EXTERIÉRU

| POL. | ROZMĚRY (mm) | POPIS | HLOUBKA | POČET KS |
|---|---|---|---|---|
| OP17 | 4300/1550 | PLASTOVÝ PROFIL<br>KŘÍDLO 1x OTEVÍRAVÉ/SKLOPNÉ, 2x FIXNÍ<br>IZOLAČNÍ SKLO<br>ROZŠIŘOVACÍ PROFIL<br>EXTERIÉROVÁ ŽALUZIE<br><br>$U_w \leq 0{,}8\ W/m^2K$ | 82 | 2.NP<br>1 |
| OP18 | 4300/1550 | PLASTOVÝ PROFIL<br>KŘÍDLO 1x OTEVÍRAVÉ/SKLOPNÉ, 2x FIXNÍ<br>IZOLAČNÍ SKLO<br>ROZŠIŘOVACÍ PROFIL<br>EXTERIÉROVÁ ŽALUZIE<br><br>$U_w \leq 0{,}8\ W/m^2K$ | 82 | 2.NP<br>1 |
| OP19 | 4300/1550 | PLASTOVÝ PROFIL<br>KŘÍDLO 1x OTEVÍRAVÉ/SKLOPNÉ, 2x FIXNÍ<br>IZOLAČNÍ SKLO<br>ROZŠIŘOVACÍ PROFIL<br>EXTERIÉROVÁ ŽALUZIE<br><br>$U_w \leq 0{,}8\ W/m^2K$ | 82 | 2.NP<br>1 |
| OP20 | 4300/1550 | PLASTOVÝ PROFIL<br>KŘÍDLO 1x OTEVÍRAVÉ/SKLOPNÉ, 2x FIXNÍ<br>IZOLAČNÍ SKLO<br>ROZŠIŘOVACÍ PROFIL<br>EXTERIÉROVÁ ŽALUZIE<br><br>$U_w \leq 0{,}8\ W/m^2K$ | 82 | 2.NP<br>1 |

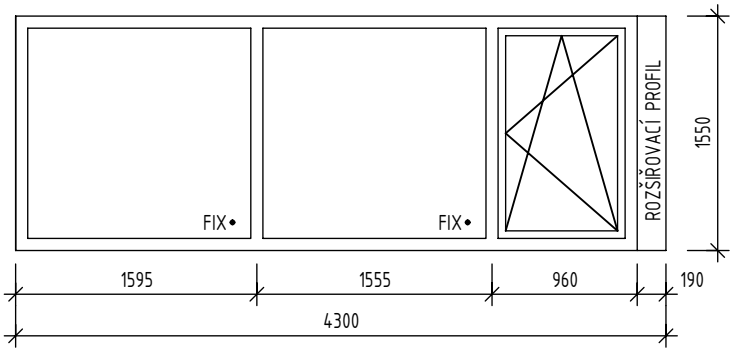


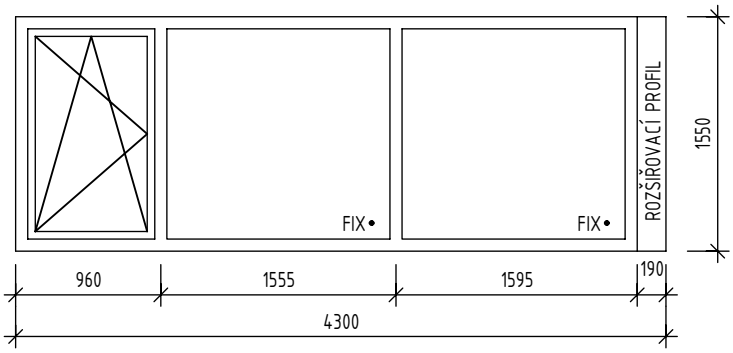


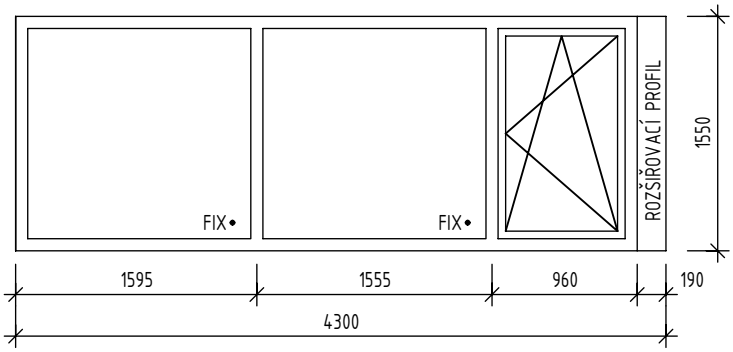


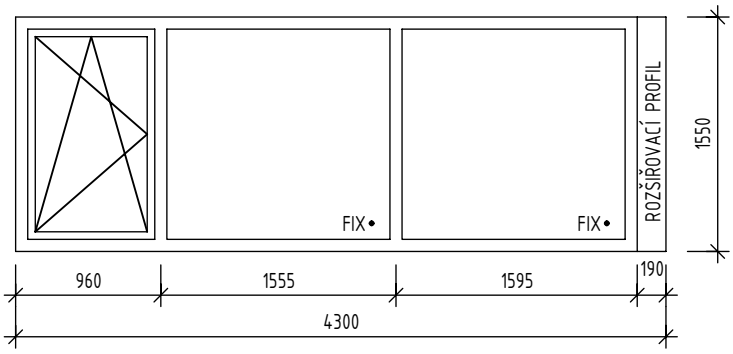


POZN : PŘED VÝROBOU BUDOU OTVORY ZAMĚŘENY A JEJICH ROZMĚRY KONZULTOVÁNY S HLAVNÍM ARCHITEKTEM. PŘED VÝROBOU BUDE PŘEDLOŽENA DÍLENSKÁ DOKUMENTACE K ODSOUHLAŠNÍ ARCHITEKTOVI. DODAVATEL RUČÍ ZA TECHNICKÉ A FUNKČNÍ PARAMETRY A ŽIVOTNOST OKEN BEZ OHLEDU NA VELIKOST OKEN. ATESTY DLE ČSN EN ISO 9001:2001. GRAFICKÉ ZOBRAZENÍ SCHÉMATU OKEN ODPOVÍDÁ POHLEDU Z EXTERIÉRU.

# VÝPIS OKEN

Novostavba pavilonu rehabilitace, Nemocnice Rudolfa a Stefanie Benešov a.s.

## OKENNÍ VÝPLNĚ PLASTOVÉ- POHLED Z EXTERIÉRU

| POL. | ROZMĚRY (mm) | POPIS | HLOUBKA | POČET KS |
|---|---|---|---|---|
| OP21 | 4300/1550 | PLASTOVÝ PROFIL<br>KŘÍDLO 1x OTEVÍRAVÉ/SKLOPNÉ, 2x FIXNÍ<br>IZOLAČNÍ SKLO<br>ROZŠIŘOVACÍ PROFIL<br>EXTERIÉROVÁ ŽALUZIE<br><br>$U_w \leq 0{,}8\ W/m^2K$ | 82 | 2.NP<br>1 |
| OP22 | 4300/1550 | PLASTOVÝ PROFIL<br>KŘÍDLO 1x OTEVÍRAVÉ/SKLOPNÉ, 2x FIXNÍ<br>IZOLAČNÍ SKLO<br>ROZŠIŘOVACÍ PROFIL<br>EXTERIÉROVÁ ŽALUZIE<br><br>$U_w \leq 0{,}8\ W/m^2K$ | 82 | 2.NP<br>1 |
| OP23 | 4300/1550 | PLASTOVÝ PROFIL<br>KŘÍDLO 1x OTEVÍRAVÉ/SKLOPNÉ, 2x FIXNÍ<br>IZOLAČNÍ SKLO<br>ROZŠIŘOVACÍ PROFIL<br>EXTERIÉROVÁ ŽALUZIE<br><br>$U_w \leq 0{,}8\ W/m^2K$ | 82 | 2.NP<br>1 |
| OP24 | 4095/1550 | PLASTOVÝ PROFIL<br>KŘÍDLO 1x OTEVÍRAVÉ/SKLOPNÉ, 2x FIXNÍ<br>IZOLAČNÍ SKLO<br>EXTERIÉROVÁ ŽALUZIE<br><br>$U_w \leq 0{,}8\ W/m^2K$ | 82 | 2.NP<br>1 |

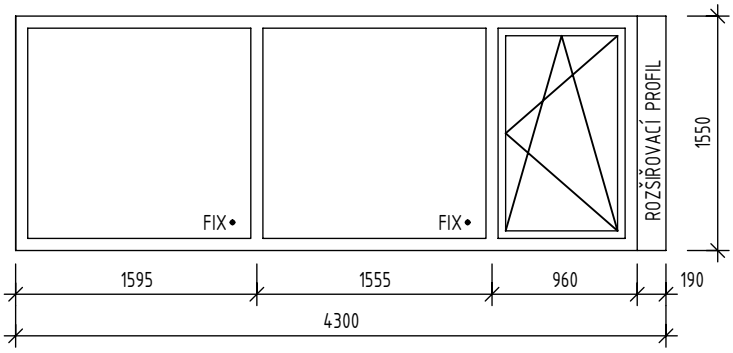


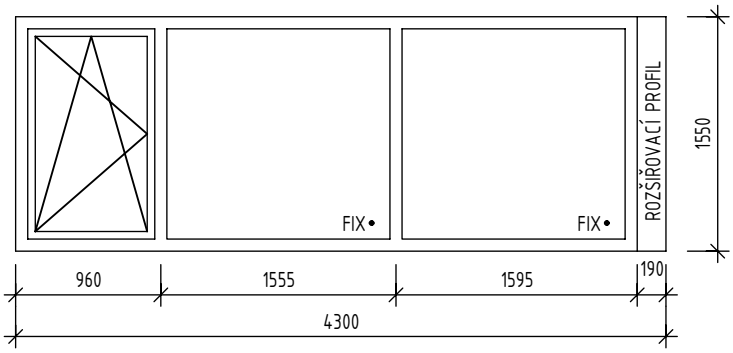


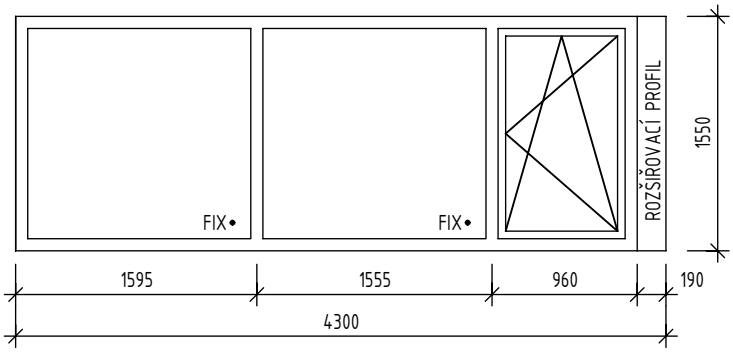


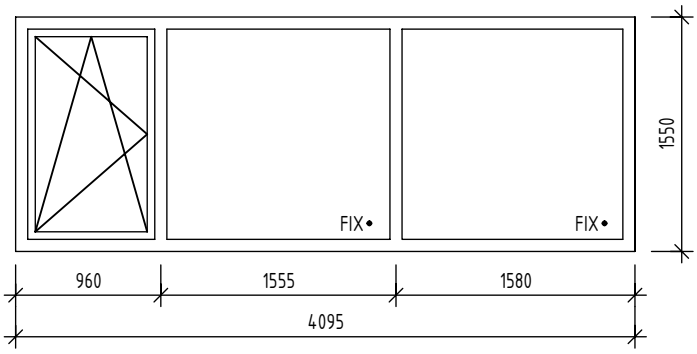


POZN : PŘED VÝROBOU BUDOU OTVORY ZAMĚŘENY A JEJICH ROZMĚRY KONZULTOVÁNY S HLAVNÍM ARCHITEKTEM. PŘED VÝROBOU BUDE PŘEDLOŽENA DÍLENSKÁ DOKUMENTACE K ODSOUHLAŠNÍ ARCHITEKTOVI. DODAVATEL RUČÍ ZA TECHNICKÉ A FUNKČNÍ PARAMETRY A ŽIVOTNOST OKEN BEZ OHLEDU NA VELIKOST OKEN. ATESTY DLE ČSN EN ISO 9001:2001. GRAFICKÉ ZOBRAZENÍ SCHÉMATU OKEN ODPOVÍDÁ POHLEDU Z EXTERIÉRU.

# VÝPIS OKEN

Novostavba pavilonu rehabilitace, Nemocnice Rudolfa a Stefanie Benešov a.s.

## OKENNÍ VÝPLNĚ PLASTOVÉ- POHLED Z EXTERIÉRU

| POL. | ROZMĚRY (mm) | POPIS | HLOUBKA | POČET KS |
|---|---|---|---|---|
| OP25 | 1100/1685 | PLASTOVÝ PROFIL<br>KŘÍDLO FIXNÍ<br>IZOLAČNÍ SKLO<br>KLEMPÍŘSKÝ PRVEK VIZ. VÝPIS KLEMPÍŘSKÝCH PRVKŮ<br><br>$U_w \leq 0{,}8\ W/m^2K$ | 82 | 2.NP<br>1 |
| OP26 | 4285/3130 | PLASTOVÝ PROFIL<br>KŘÍDLO 1x OTEVÍRAVÉ/SKLOPNÉ, 2x FIXNÍ<br>KONTRASTNÍ POLEPY V=800 A 1400mm<br>IZOLAČNÍ SKLO, BEZPEČNOSTNÍ<br>ROZŠIŘOVACÍ PROFIL<br>EXTERIÉROVÁ ŽALUZIE<br><br>$U_w \leq 0{,}8\ W/m^2K$ | 82 | 3.NP<br>1 |
| OP27 | 4300/3130 | PLASTOVÝ PROFIL<br>KŘÍDLO 1x OTEVÍRAVÉ/SKLOPNÉ, 2x FIXNÍ<br>KONTRASTNÍ POLEPY V=800 A 1400mm<br>IZOLAČNÍ SKLO, BEZPEČNOSTNÍ<br>ROZŠIŘOVACÍ PROFIL<br>EXTERIÉROVÁ ŽALUZIE<br><br>$U_w \leq 0{,}8\ W/m^2K$ | 82 | 3.NP<br>1 |

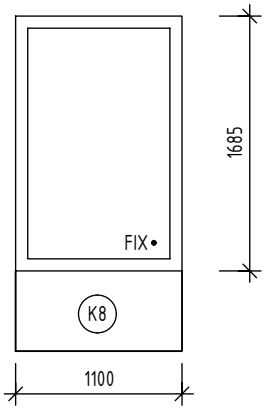


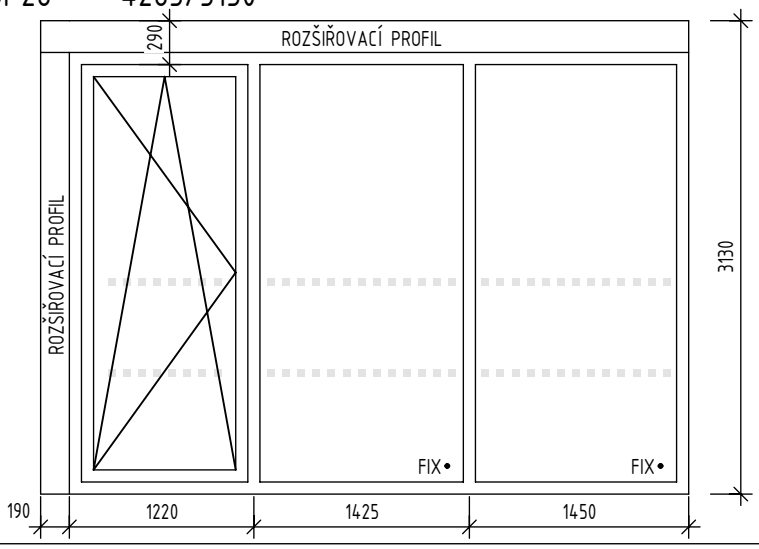


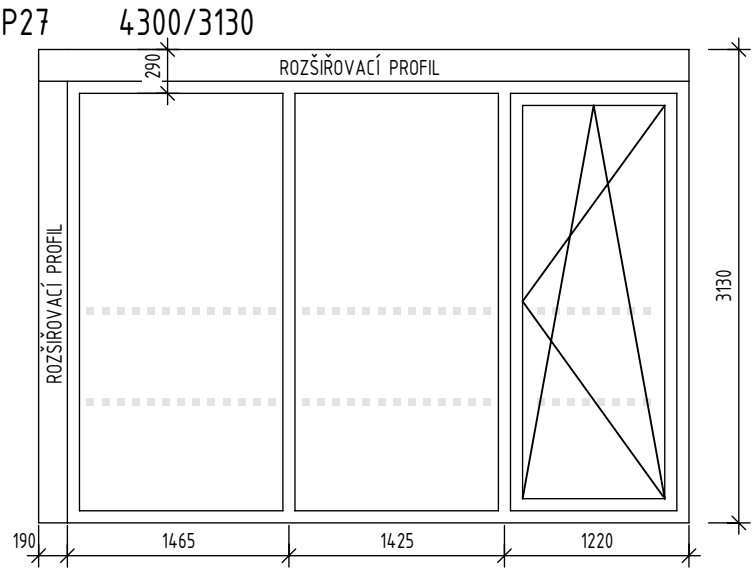


POZN : PŘED VÝROBOU BUDOU OTVORY ZAMĚŘENY A JEJICH ROZMĚRY KONZULTOVÁNY S HLAVNÍM ARCHITEKTEM. PŘED VÝROBOU BUDE PŘEDLOŽENA DÍLENSKÁ DOKUMENTACE K ODSOUHLAŠNÍ ARCHITEKTOVI. DODAVATEL RUČÍ ZA TECHNICKÉ A FUNKČNÍ PARAMETRY A ŽIVOTNOST OKEN BEZ OHLEDU NA VELIKOST OKEN. ATESTY DLE ČSN EN ISO 9001:2001. GRAFICKÉ ZOBRAZENÍ SCHÉMATU OKEN ODPOVÍDÁ POHLEDU Z EXTERIÉRU.

# VÝPIS OKEN

Novostavba pavilonu rehabilitace, Nemocnice Rudolfa a Stefanie Benešov a.s.

## OKENNÍ VÝPLNĚ PLASTOVÉ- POHLED Z EXTERIÉRU

| POL. | ROZMĚRY (mm) | POPIS | HLOUBKA | POČET KS |
|---|---|---|---|---|
| OP28 | 4300/3130 | PLASTOVÝ PROFIL<br>KŘÍDLO 2x OTEVÍRAVÉ/SKLOPNÉ, 1x FIXNÍ<br>KONTRASTNÍ POLEPY V=800 A 1400mm<br>IZOLAČNÍ SKLO, BEZPEČNOSTNÍ<br>ROZŠIŘOVACÍ PROFIL<br>EXTERIÉROVÁ ŽALUZIE<br><br>$U_w \leq 0,8\ W/m^2K$ | 82 | 3.NP<br>1 |
| OP29 | 4300/3130 | PLASTOVÝ PROFIL<br>KŘÍDLO 2x OTEVÍRAVÉ/SKLOPNÉ, 1x FIXNÍ<br>KONTRASTNÍ POLEPY V=800 A 1400mm<br>IZOLAČNÍ SKLO, BEZPEČNOSTNÍ<br>ROZŠIŘOVACÍ PROFIL<br>EXTERIÉROVÁ ŽALUZIE<br><br>$U_w \leq 0,8\ W/m^2K$ | 82 | 3.NP<br>1 |
| OP30 | 4300/3130 | PLASTOVÝ PROFIL<br>KŘÍDLO 1x OTEVÍRAVÉ/SKLOPNÉ, 2x FIXNÍ<br>KONTRASTNÍ POLEPY V=800 A 1400mm<br>IZOLAČNÍ SKLO, BEZPEČNOSTNÍ<br>ROZŠIŘOVACÍ PROFIL<br>EXTERIÉROVÁ ŽALUZIE<br><br>$U_w \leq 0,8\ W/m^2K$ | 82 | 3.NP<br>1 |

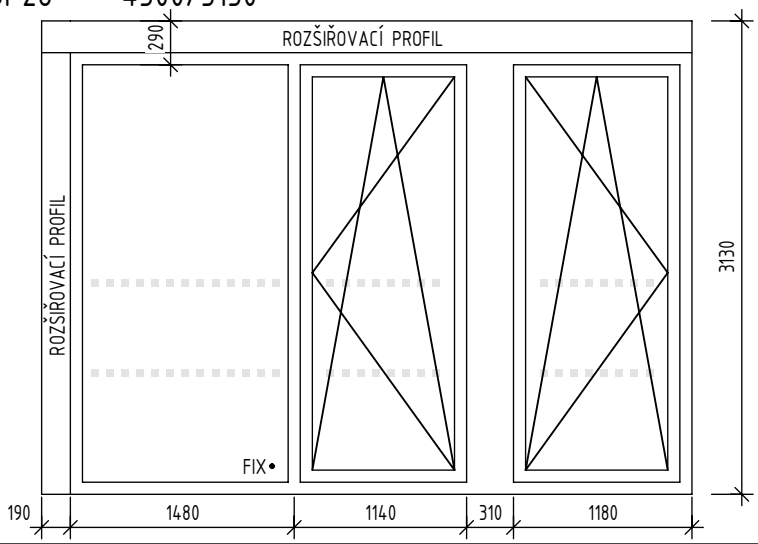


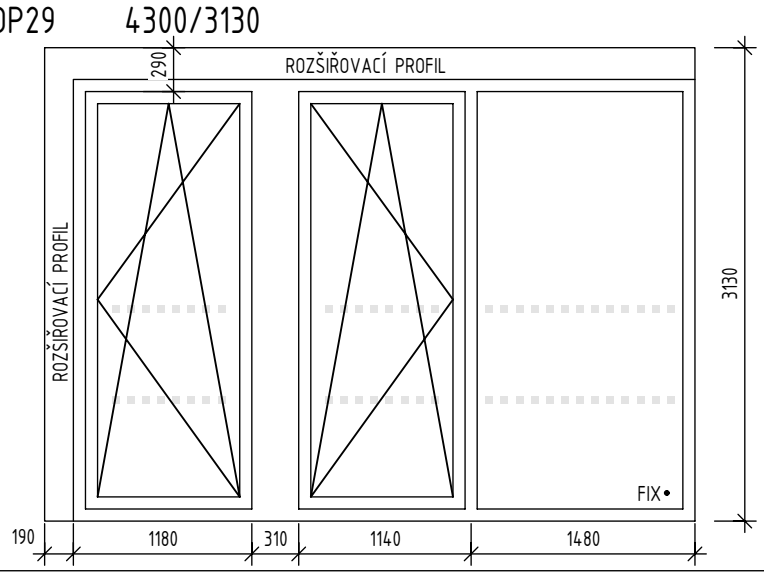


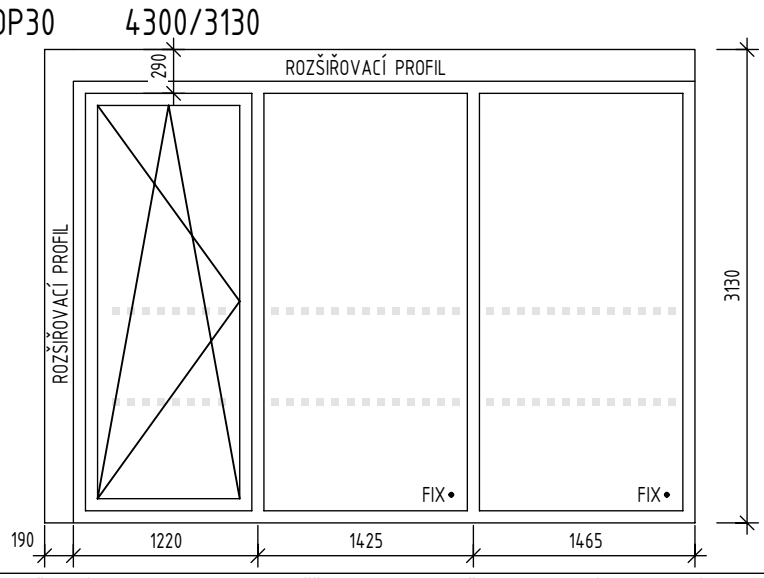


POZN : PŘED VÝROBOU BUDOU OTVORY ZAMĚŘENY A JEJICH ROZMĚRY KONZULTOVÁNY S HLAVNÍM ARCHITEKTEM. PŘED VÝROBOU BUDE PŘEDLOŽENA DÍLENSKÁ DOKUMENTACE K ODSOUHLAŠNÍ ARCHITEKTOVI. DODAVATEL RUČÍ ZA TECHNICKÉ A FUNKČNÍ PARAMETRY A ŽIVOTNOST OKEN BEZ OHLEDU NA VELIKOST OKEN. ATESTY DLE ČSN EN ISO 9001:2001. GRAFICKÉ ZOBRAZENÍ SCHÉMATU OKEN ODPOVÍDÁ POHLEDU Z EXTERIÉRU.

# VÝPIS OKEN

Novostavba pavilonu rehabilitace, Nemocnice Rudolfa a Stefanie Benešov a.s.

## OKENNÍ VÝPLNĚ PLASTOVÉ- POHLED Z EXTERIÉRU

| POL. | ROZMĚRY (mm) | POPIS | HLOUBKA | POČET KS |
|---|---|---|---|---|
| OP31 | 4300/3130 | PLASTOVÝ PROFIL<br>KŘÍDLO 1x OTEVÍRAVÉ/SKLOPNÉ, 2x FIXNÍ<br>KONTRASTNÍ POLEPY V=800 A 1400mm<br>IZOLAČNÍ SKLO, BEZPEČNOSTNÍ<br>ROZŠIŘOVACÍ PROFIL<br>EXTERIÉROVÁ ŽALUZIE<br><br>$U_w \leq 0,8\ W/m^2K$ | 82 | 3.NP<br>1 |
| OP32 | 4300/3130 | PLASTOVÝ PROFIL<br>KŘÍDLO 1x OTEVÍRAVÉ/SKLOPNÉ, 2x FIXNÍ<br>KONTRASTNÍ POLEPY V=800 A 1400mm<br>IZOLAČNÍ SKLO, BEZPEČNOSTNÍ<br>ROZŠIŘOVACÍ PROFIL<br>EXTERIÉROVÁ ŽALUZIE<br><br>$U_w \leq 0,8\ W/m^2K$ | 82 | 3.NP<br>1 |
| OP33 | 3875/3130 | PLASTOVÝ PROFIL<br>KŘÍDLO 2x OTEVÍRAVÉ/SKLOPNÉ, 1x FIXNÍ<br>KONTRASTNÍ POLEPY V=800 A 1400mm<br>IZOLAČNÍ SKLO, BEZPEČNOSTNÍ<br>ROZŠIŘOVACÍ PROFIL<br>EXTERIÉROVÁ ŽALUZIE<br><br>$U_w \leq 0,8\ W/m^2K$ | 82 | 3.NP<br>1 |

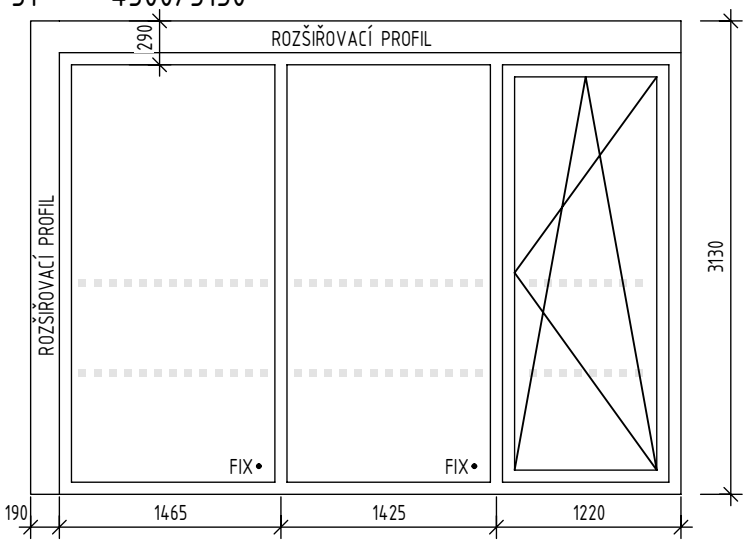


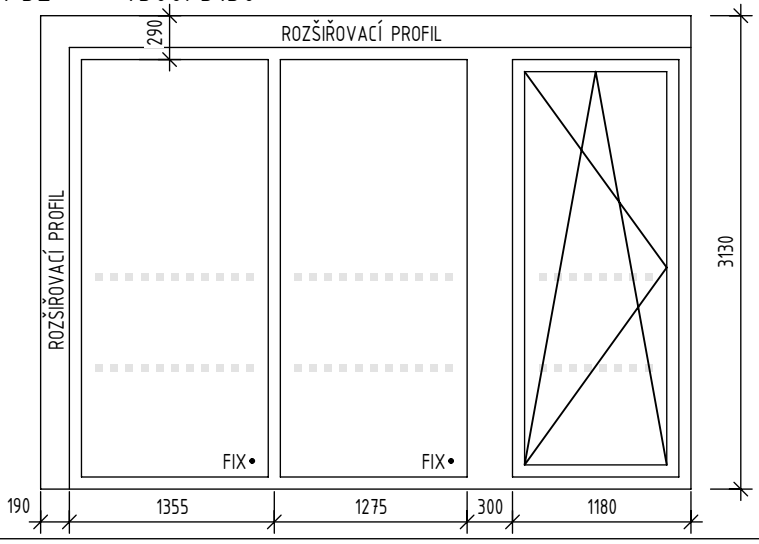


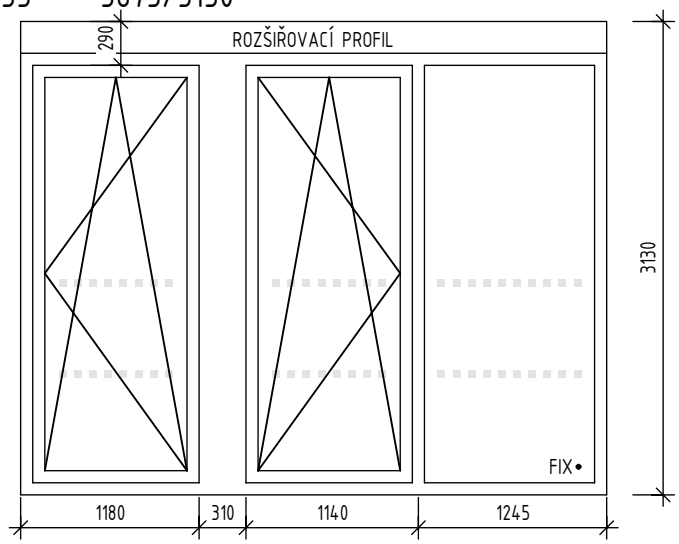


POZN : PŘED VÝROBOU BUDOU OTVORY ZAMĚŘENY A JEJICH ROZMĚRY KONZULTOVÁNY S HLAVNÍM ARCHITEKTEM. PŘED VÝROBOU BUDE PŘEDLOŽENA DÍLENSKÁ DOKUMENTACE K ODSOUHLAŠNÍ ARCHITEKTOVI. DODAVATEL RUČÍ ZA TECHNICKÉ A FUNKČNÍ PARAMETRY A ŽIVOTNOST OKEN BEZ OHLEDU NA VELIKOST OKEN. ATESTY DLE ČSN EN ISO 9001:2001. GRAFICKÉ ZOBRAZENÍ SCHÉMATU OKEN ODPOVÍDÁ POHLEDU Z EXTERIÉRU.

# VÝPIS OKEN

Novostavba pavilonu rehabilitace, Nemocnice Rudolfa a Stefanie Benešov a.s.

## OKENNÍ VÝPLNĚ PLASTOVÉ- POHLED Z EXTERIÉRU

| POL. | ROZMĚRY (mm) | POPIS | HLOUBKA | POČET KS |
|---|---|---|---|---|
| OP34 | 4285/1730 | PLASTOVÝ PROFIL<br>KŘÍDLO 1x SKLOPNÉ, 2x FIXNÍ<br>IZOLAČNÍ SKLO<br>ROZŠIŘOVACÍ PROFIL<br>EXTERIÉROVÁ ŽALUZIE<br><br>$U_w \leq 0{,}8\ W/m^2K$ | 82 | 3.NP<br>1 |
| OP35 | 4300/1730 | PLASTOVÝ PROFIL<br>KŘÍDLO 1x SKLOPNÉ, 2x FIXNÍ<br>IZOLAČNÍ SKLO<br>ROZŠIŘOVACÍ PROFIL<br>EXTERIÉROVÁ ŽALUZIE<br><br>$U_w \leq 0{,}8\ W/m^2K$ | 82 | 3.NP<br>1 |
| OP36 | 4300/1730 | PLASTOVÝ PROFIL<br>KŘÍDLO 1x SKLOPNÉ, 2x FIXNÍ<br>IZOLAČNÍ SKLO<br>ROZŠIŘOVACÍ PROFIL<br>EXTERIÉROVÁ ŽALUZIE<br><br>$U_w \leq 0{,}8\ W/m^2K$ | 82 | 3.NP<br>1 |

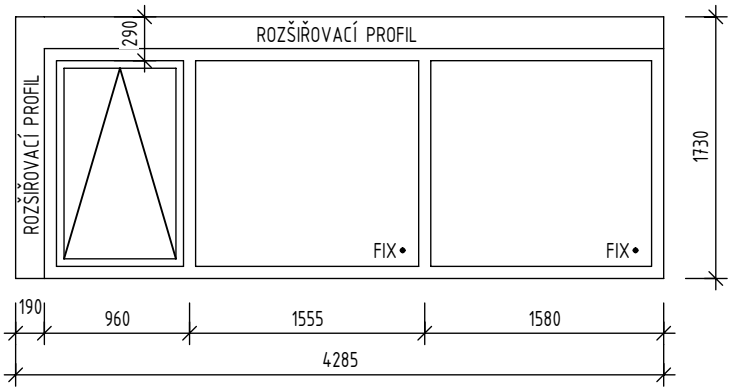


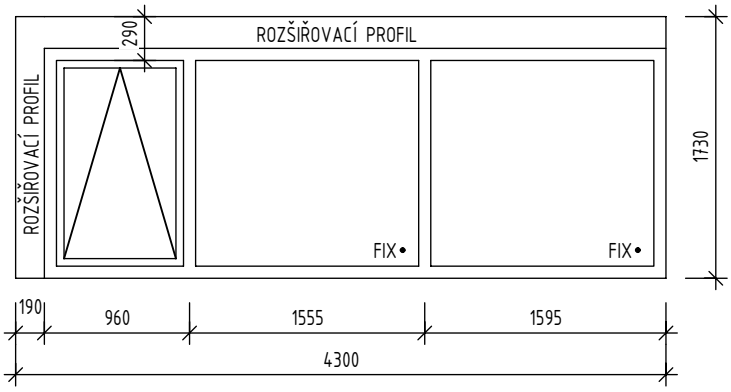


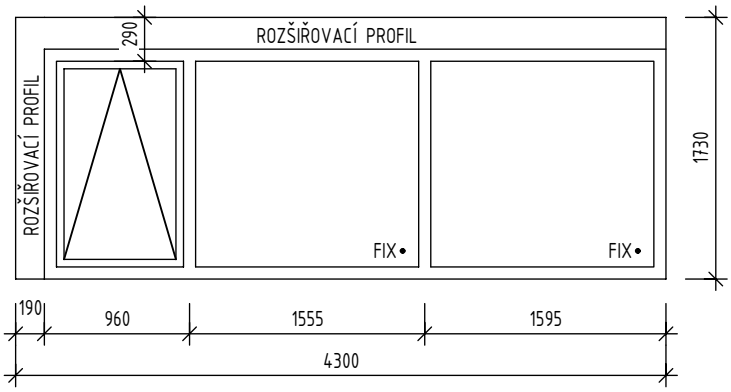


POZN : PŘED VÝROBOU BUDOU OTVORY ZAMĚŘENY A JEJICH ROZMĚRY KONZULTOVÁNY S HLAVNÍM ARCHITEKTEM. PŘED VÝROBOU BUDE PŘEDLOŽENA DÍLENSKÁ DOKUMENTACE K ODSOUHLASNÍ ARCHITEKTOVI. DODAVATEL RUČÍ ZA TECHNICKÉ A FUNKČNÍ PARAMETRY A ŽIVOTNOST OKEN BEZ OHLEDU NA VELIKOST OKEN. ATESTY DLE ČSN EN ISO 9001:2001. GRAFICKÉ ZOBRAZENÍ SCHÉMATU OKEN ODPOVÍDÁ POHLEDU Z EXTERIÉRU.

# VÝPIS OKEN

Novostavba pavilonu rehabilitace, Nemocnice Rudolfa a Stefanie Benešov a.s.

## OKENNÍ VÝPLNĚ PLASTOVÉ- POHLED Z EXTERIÉRU

| POL. | ROZMĚRY (mm) | POPIS | HLOUBKA | POČET KS |
|---|---|---|---|---|
| OP37 | 1395/3680 | PLASTOVÝ PROFIL<br>KŘÍDLO FIXNÍ<br>IZOLAČNÍ SKLO, BEZPEČNOSTNÍ<br><br>$U_w \leq 0,8\ W/m^2K$ | 82 | 3.NP<br>1 |

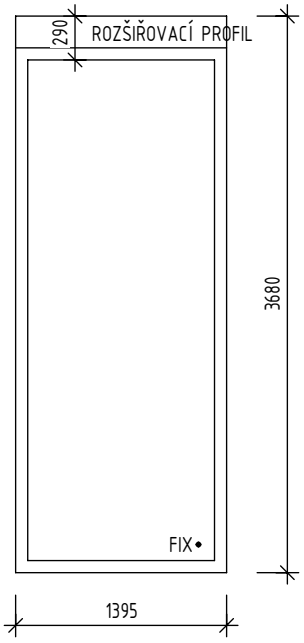


| POL. | ROZMĚRY (mm) | POPIS | HLOUBKA | POČET KS |
|---|---|---|---|---|
| OP38 | 4600/3130 | PLASTOVÝ PROFIL<br>KŘÍDLO 1x OTVÍRAVÉ/SKLOPNÉ, 2x FIXNÍ<br>IZOLAČNÍ SKLO, BEZPEČNOSTNÍ<br>KONTRASTNÍ POLEPY V=800 A 1400mm<br>OKNO O/S EL. OTVÍRAVÉ, UZAVÍRÁ EPS<br>ELEKTROMOTOR<br><br>$U_w \leq 0,8\ W/m^2K$ | 82 | 3.NP<br>1 |

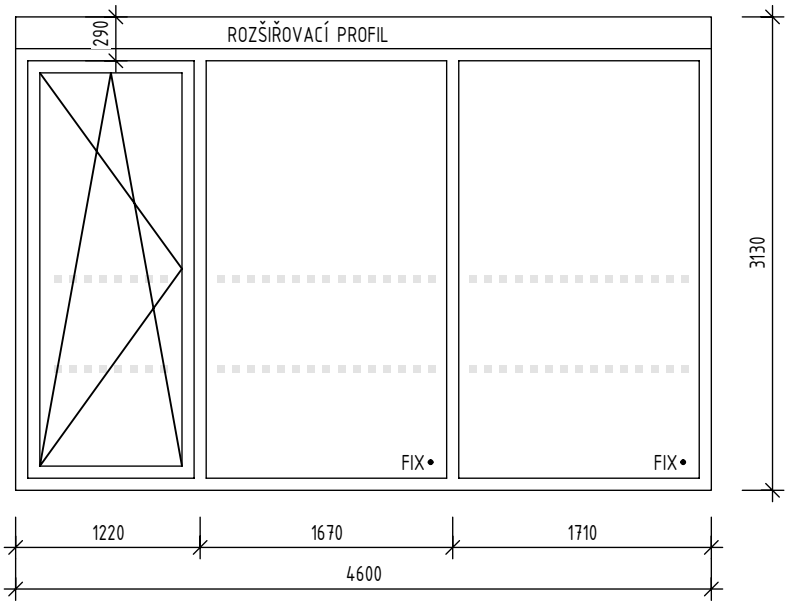


POZN : PŘED VÝROBOU BUDOU OTVORY ZAMĚŘENY A JEJICH ROZMĚRY KONZULTOVÁNY S HLAVNÍM ARCHITEKTEM. PŘED VÝROBOU BUDE PŘEDLOŽENA DÍLENSKÁ DOKUMENTACE K ODSOUHLAŠNÍ ARCHITEKTOVI. DODAVATEL RUČÍ ZA TECHNICKÉ A FUNKČNÍ PARAMETRY A ŽIVOTNOST OKEN BEZ OHLEDU NA VELIKOST OKEN. ATESTY DLE ČSN EN ISO 9001:2001. GRAFICKÉ ZOBRAZENÍ SCHÉMATU OKEN ODPOVÍDÁ POHLEDU Z EXTERIÉRU.

# VÝPIS OKEN

Novostavba pavilonu rehabilitace, Nemocnice Rudolfa a Stefanie Benešov a.s.

## OKENNÍ VÝPLNĚ PLASTOVÉ- POHLED Z EXTERIÉRU

| POL. | ROZMĚRY (mm) | POPIS | HLOUBKA | POČET KS |
|---|---|---|---|---|
| OP39 | 4600/3130 | PLASTOVÝ PROFIL<br>KŘÍDLO 1x VÝKLOPNÉ, 2x FIXNÍ<br>IZOLAČNÍ SKLO, BEZPEČNOSTNÍ<br>KONTRASTNÍ POLEPY V=800 A 1400mm<br>FUNKCE POŽÁRNÍ KLAPKY OVLÁDANÉ SERVOPOHONEM<br>ELEKTROMOTOR<br><br>$U_w \leq 0{,}8\ W/m^2K$ | 82 | 3.NP<br>1 |
| OP40 | 4600/3130 | PLASTOVÝ PROFIL<br>KŘÍDLO 1x VÝKLOPNÉ, 2x FIXNÍ<br>IZOLAČNÍ SKLO, BEZPEČNOSTNÍ<br>KONTRASTNÍ POLEPY V=800 A 1400mm<br>OKNO O/S EL. OTVÍRAVÉ, UZAVÍRÁ EPS<br>ELEKTROMOR<br><br>$U_w \leq 0{,}8\ W/m^2K$ | 82 | 3.NP<br>1 |
| OP41 | 4600/3130 | PLASTOVÝ PROFIL<br>KŘÍDLO 1x VÝKLOPNÉ, 2x FIXNÍ<br>IZOLAČNÍ SKLO, BEZPEČNOSTNÍ<br>KONTRASTNÍ POLEPY V=800 A 1400mm<br>OKNO O/S EL. OTVÍRAVÉ, UZAVÍRÁ EPS<br>ELEKTROMOTOR<br><br>$U_w \leq 0{,}8\ W/m^2K$ | 82 | 3.NP<br>1 |

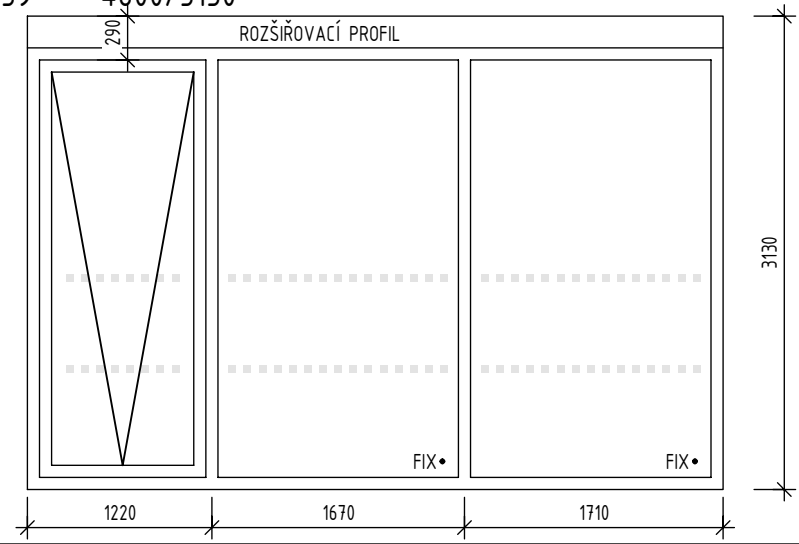


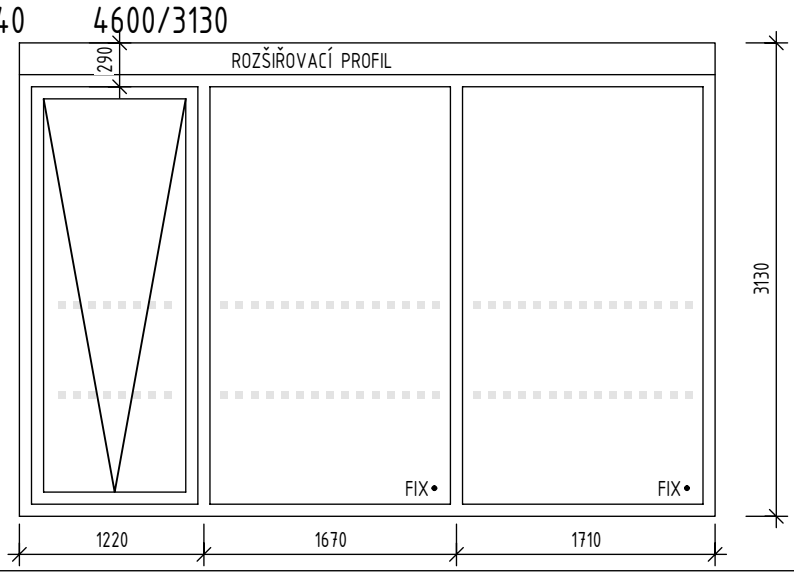


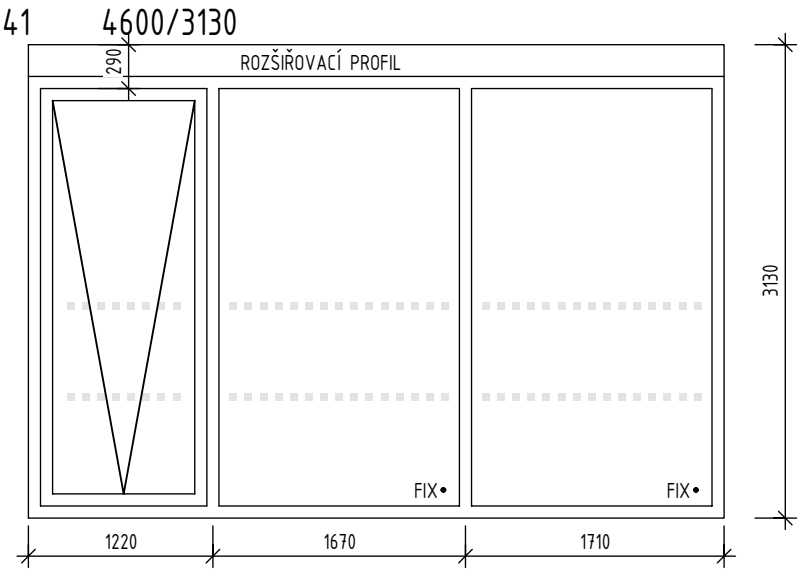


POZN : PŘED VÝROBOU BUDOU OTVORY ZAMĚŘENY A JEJICH ROZMĚRY KONZULTOVÁNY S HLAVNÍM ARCHITEKTEM. PŘED VÝROBOU BUDE PŘEDLOŽENA DÍLENSKÁ DOKUMENTACE K ODSOUHLAŠNÍ ARCHITEKTOVI. DODAVATEL RUČÍ ZA TECHNICKÉ A FUNKČNÍ PARAMETRY A ŽIVOTNOST OKEN BEZ OHLEDU NA VELIKOST OKEN. ATESTY DLE ČSN EN ISO 9001:2001. GRAFICKÉ ZOBRAZENÍ SCHÉMATU OKEN ODPOVÍDÁ POHLEDU Z EXTERIÉRU.

# VÝPIS OKEN

Novostavba pavilonu rehabilitace, Nemocnice Rudolfa a Stefanie Benešov a.s.

## OKENNÍ VÝPLNĚ PLASTOVÉ- POHLED Z EXTERIÉRU

| POL. | ROZMĚRY (mm) | POPIS | HLOUBKA | POČET KS |
|---|---|---|---|---|
| OP32 | 4600/3130 | PLASTOVÝ PROFIL<br>KŘÍDLO 1x VÝKLOPNÉ, 2x FIXNÍ<br>IZOLAČNÍ SKLO, BEZPEČNOSTNÍ<br>KONTRASTNÍ POLEPY V=800 A 1400mm<br>OKNO O/S EL. OTVÍRAVÉ, UZAVÍRÁ EPS<br>ELEKTROMOTOR<br><br>$U_w \leq 0,8\ W/m^2K$ | 82 | 3.NP<br>1 |
| OP43 | 4600/3130 | PLASTOVÝ PROFIL<br>KŘÍDLO 1x VÝKLOPNÉ, 2x FIXNÍ<br>IZOLAČNÍ SKLO, BEZPEČNOSTNÍ<br>KONTRASTNÍ POLEPY V=800 A 1400mm<br>OKNO O/S EL. OTVÍRAVÉ, UZAVÍRÁ EPS<br>ELEKTROMOTOR<br><br>$U_w \leq 0,8\ W/m^2K$ | 82 | 3.NP<br>1 |
| OP44 | 4600/3130 | PLASTOVÝ PROFIL<br>KŘÍDLO 1x VÝKLOPNÉ, 2x FIXNÍ<br>IZOLAČNÍ SKLO, BEZPEČNOSTNÍ<br>KONTRASTNÍ POLEPY V=800 A 1400mm<br>OKNO O/S EL. OTVÍRAVÉ, UZAVÍRÁ EPS<br>ELEKTROMOTOR<br><br>$U_w \leq 0,8\ W/m^2K$ | 82 | 3.NP<br>1 |

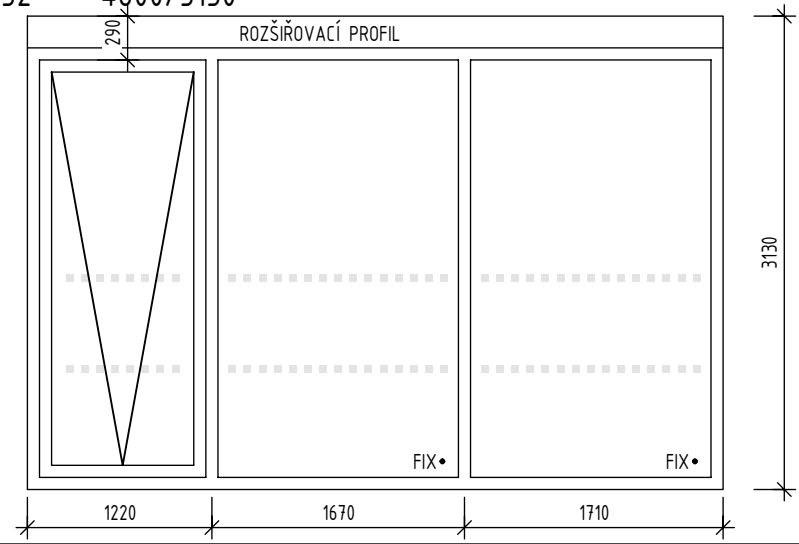


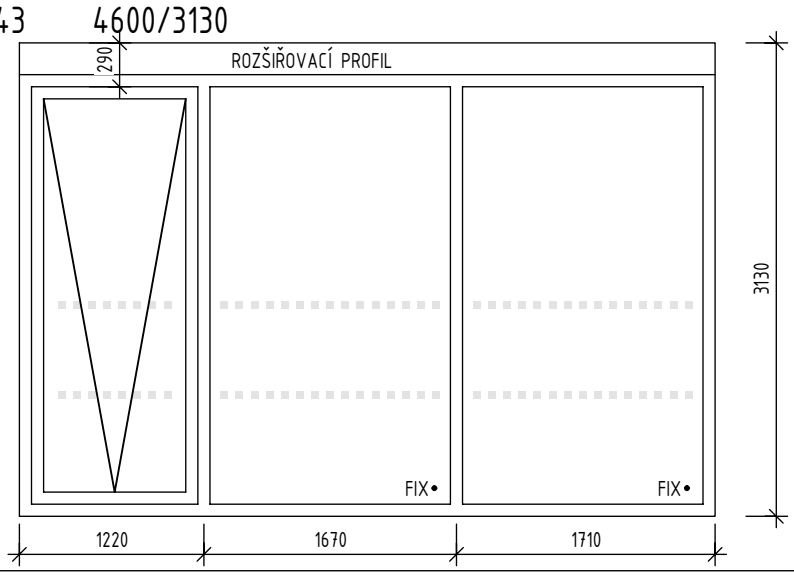


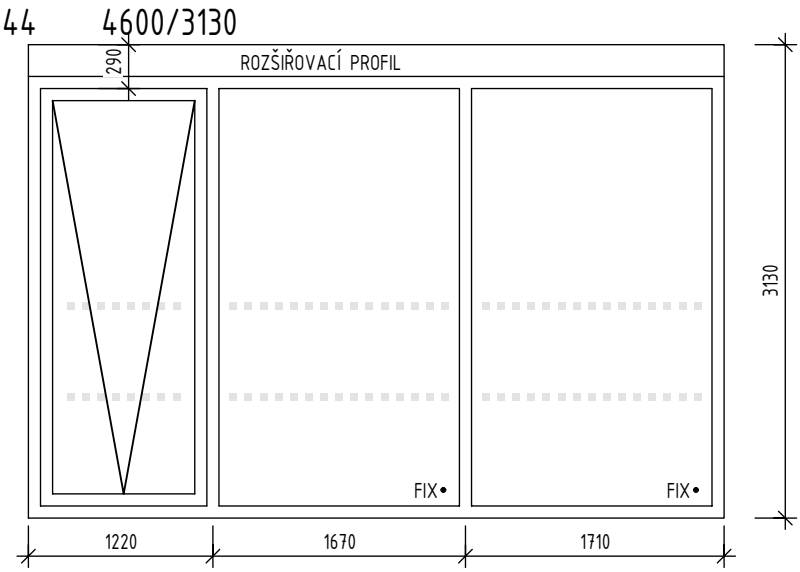


POZN : PŘED VÝROBOU BUDOU OTVORY ZAMĚŘENY A JEJICH ROZMĚRY KONZULTOVÁNY S HLAVNÍM ARCHITEKTEM. PŘED VÝROBOU BUDE PŘEDLOŽENA DÍLENSKÁ DOKUMENTACE K ODSOUHLAŠNÍ ARCHITEKTOVI. DODAVATEL RUČÍ ZA TECHNICKÉ A FUNKČNÍ PARAMETRY A ŽIVOTNOST OKEN BEZ OHLEDU NA VELIKOST OKEN. ATESTY DLE ČSN EN ISO 9001:2001. GRAFICKÉ ZOBRAZENÍ SCHÉMATU OKEN ODPOVÍDÁ POHLEDU Z EXTERIÉRU.

# VÝPIS OKEN

Novostavba pavilonu rehabilitace, Nemocnice Rudolfa a Stefanie Benešov a.s.

## OKENNÍ VÝPLNĚ PLASTOVÉ- POHLED Z EXTERIÉRU

| POL. | ROZMĚRY (mm) | POPIS | HLOUBKA | POČET KS |
|---|---|---|---|---|
| OP45 | 5900/3130 | | 82 | |

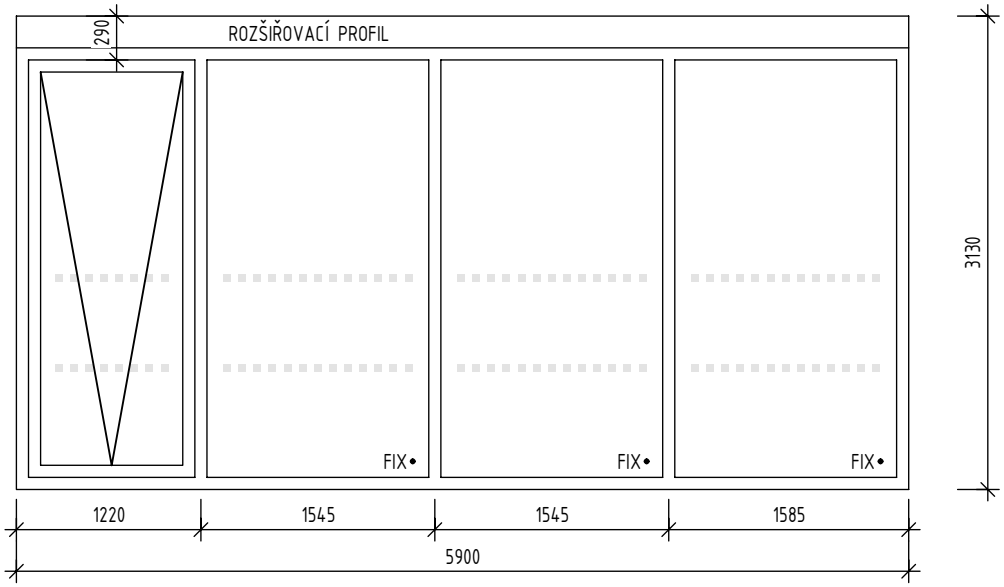


PLASTOVÝ PROFIL
KŘÍDLO 1x VÝKLOPNÉ, 3x FIXNÍ
IZOLAČNÍ SKLO, BEZPEČNOSTNÍ
KONTRASTNÍ POLEPY V=800 A 1400mm
OKNO O/S EL. OTVÍRAVÉ, UZAVÍRÁ EPS, ELEKTROMOTOR
$U_w \leq 0{,}8\ W/m^2K$

3.NP

1

POZN : PŘED VÝROBOU BUDOU OTVORY ZAMĚŘENY A JEJICH ROZMĚRY KONZULTOVÁNY S HLAVNÍM ARCHITEKTEM. PŘED VÝROBOU BUDE PŘEDLOŽENA DÍLENSKÁ DOKUMENTACE K ODSOUHLAŠNÍ ARCHITEKTOVI. DODAVATEL RUČÍ ZA TECHNICKÉ A FUNKČNÍ PARAMETRY A ŽIVOTNOST OKEN BEZ OHLEDU NA VELIKOST OKEN. ATESTY DLE ČSN EN ISO 9001:2001. GRAFICKÉ ZOBRAZENÍ SCHÉMATU OKEN ODPOVÍDÁ POHLEDU Z EXTERIÉRU.