POZNÁMKA

UVEDENÉ ROZMĚRY JSOU SKLADEBNÉ, VÝROBNÍ ROZMĚRY BUDOU BLÍŽE URČENY PŘI VÝBĚRU ZAŘIZOVACÍCH PŘEDMĚTŮ
PŘED ZAPOČETÍM MONTÁŽE KONZULTOVAT S ARCHITEKTEM

Investor:	Generální dodavatel:
Obecní úřad Babice u Uherského Hradiště Babice 508 687 03 Babice	
Místo stavby: k. ú. obce BABICE, parc. č. 8/1, 8/2, 3	

Generální projektant:			
Hlavní inženýr projektu:	Autor stavby:	Kreslil:	Kontroloval:
Ing.Arch. Ivo Koudelka	Ing.Arch. Kateřina Koudelková		Ing.arch. Ivo Koudelka

K2 architekti
ING.ARCH. K. KOUDELKOVÁ
ING.ARCH. IVO KOUDELKA
688 01 Uherský Brod, Hradišťská 35
tel.: 572 637 407, e-mail: k2@arch.cz
mobil: 603 204 279

Číslo zakázky: K2a_007_23112017

Zpracovatel dílu:			
Odpovědný projektant:	Projektant:	Kreslil:	Kontroloval:
Ing.Arch. Ivo Koudelka		Ing. Lucie Němečková	

Číslo zakázky:

Stavba:	PŘÍSTAVBA MATEŘSKÉ ŠKOLKY BABICE	Stupeň PD:	DPS
		Formát:	A4
		Měřítko:	1 : 50
Objekt, provozní celek:	D.1.4.1 ZDRAVOTNĚ TECHNICKÉ INSTALACE	Datum:	10/2019
Díl:		Číslo zakázky:	
		Číslo archivní:	
Název výkresu:	VÝPIS ZAŘIZOVACÍCH PŘEDMĚTŮ	Číslo výkresu:	D.1.4.1.B.06

ODKAZ	VZOR POPIS	POČET KS 1NP	2NP	CELKEM
WC1		4	1	5

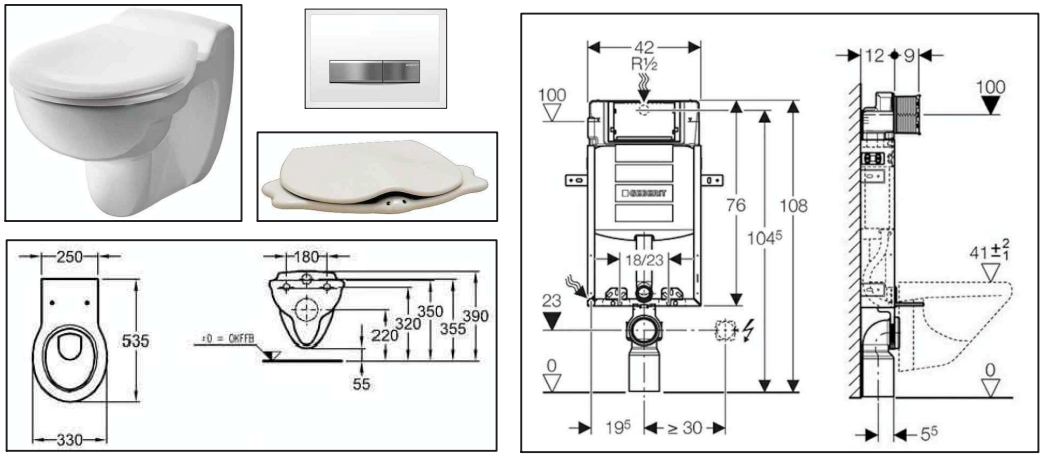

- KLOZET ZÁVĚSNÝ PRO DĚTI BÍLÝ DLE VZORU
- ROZMĚRY 330x535mm, VÝŠKA SEDÁTKA NAD ČISTOU PODLAHOU DO 400mm
- VČETNĚ KLOZETOVÉHO SEDÁTKA S POZVOLNÝM SKLÁPĚNÍM DLE VZORU, S POKLOPEM, S INTEGROVANÝMI OPĚRKAMI PRO FUNKCI PODPORY, MOTIV ZVÍŘÁTKA (NAPŘ. ŽELVA) , MATERIÁL DUROPLAST, ZÁVĚSY POCHROMOVANÁ MOSAZ
- ZÁVĚSNÝ WC MODUL PRO ZÁVĚSNÝ WC MODUL PRO ZAZDĚNÍ NEBO PŘEDZDĚNÍ, SE SPLACHOVACÍ NÁDRŽKOU, HORIZONTÁLNÍM ODPADEM, ŠÍŘKA 420mm, VÝŠKA 1080mm + KONZOLY A ODHLUČŇOVACÍ KUS
- PLASTOVÉ OVLÁDÁNÍ SPLACHOVÁNÍ DLE VZORU - TLAČÍTKO BARVA BÍLÁ/HLINÍK

U1		4	1	5

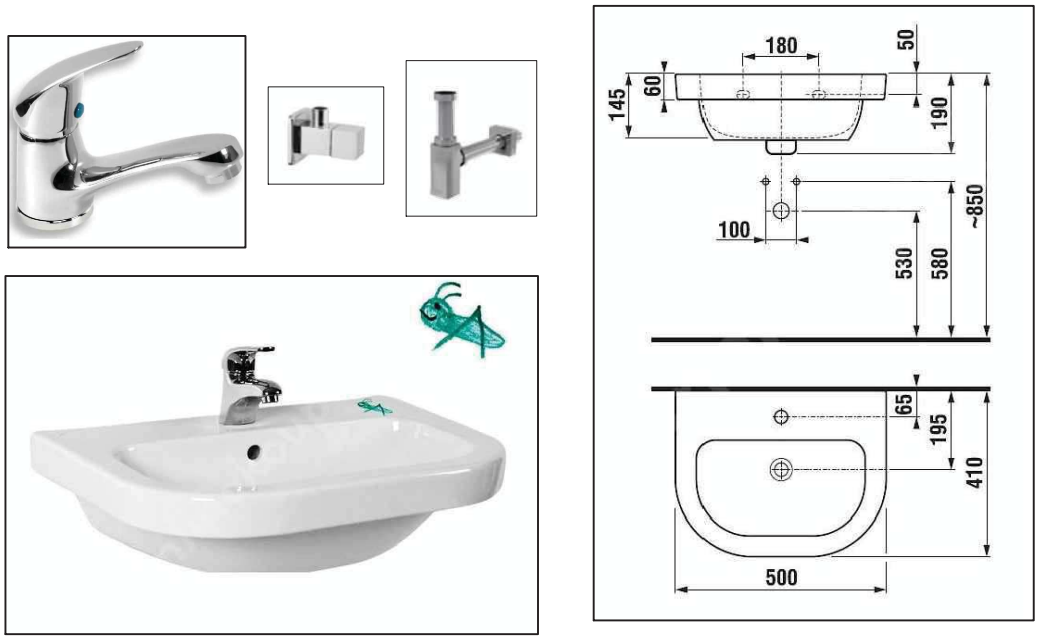

- UMYVADLO DĚTSKÉ KERAMICKÉ BÍLÉ DLE VZORU, GLAZOVANÉ, MOTIV ZVÍŘÁTKA (CVRČEK)
- ROZMĚRY 500x410mm, VÝŠKA NAD ČISTOU PODLAHOU 500mm
- UMYVADLOVÁ STOJÁNKOVÁ PÁKOVÁ JEDNOVÝTOKOVÁ BATERIE BEZ VÝPUSTI, CHROMOVANÁ
- 2x ROHOVÝ KULOVÝ VENTIL DN15 + 2x PŘIPOJOVACÍ HADIČKA 0,5m
- UMYVADLOVÝ VENTIL CLICK CLACK - KULATÁ ZÁTKA DO UMYVADLA 5/4´´
- UMYVADLOVÁ ZÁPACHOVÁ UZÁVĚRKA HRANATÁ CHROMOVANÁ DN50 DLE VZORU

NÁZEV STAVBY	PŘÍSTAVBA MATEŘSKÉ ŠKOLKY BABICE k. ú. obce BABICE, parc. č. 8/1, 8/2, 3		ING.ARCH. K. KOUDELKOVÁ ING.ARCH. IVO KOUDELKA 688 01 Uherský Brod, Hradišťská 35 tel.: 572 637 407, e-mail: k2@arch.cz mobil: 603 204 279
STAVEBNÍ OBJEKT	SO 01 - PŘÍSTAVBA MATEŘSKÉ ŠKOLY	VYPRACOVAL	ING. LUCIE NĚMEČKOVÁ
		KONTROLOVAL	ING. ARCH. IVO KOUDELKA
OBSAH	VÝPIS ZAŘIZOVACÍCH PŘEDMĚTŮ	DATUM 10/2019	MĚŘÍTKO 1:10

LIST 1/12

Č. VÝKRESU D.1.4.1.B.06

ODKAZ	VZOR POPIS	POČET KS 1NP	2NP	CELKEM
WC2		1	0	1

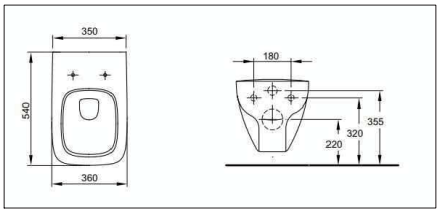

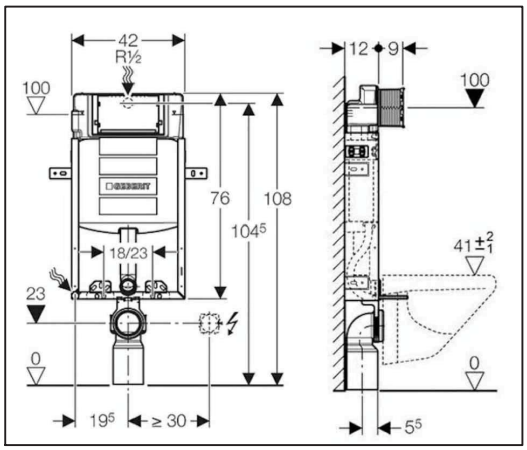

- KLOZET ZÁVĚSNÝ BÍLÝ DLE VZORU
- ROZMĚRY 360x540mm, VÝŠKA SEDÁTKA NAD ČISTOU PODLAHOU DO 450mm
- PROVEDENÍ S OTEVŘENÝM VNITŘNÍM OKRAJEM BEZ SPLACHOVACÍHO KRUHU PRO SNAZŠÍ ČIŠTĚNÍ A VĚTŠÍ HYGIENU
- POVRCHOVÁ ÚPRAVA - TRVALÁ GLAZURA BÍLÁ S UZAVŘENÝMI MIKROPÓRY, VYPÁLENÁ PŘI 1200°C
- VČETNĚ KLOZETOVÉHO SEDÁTKA S POZVOLNÝM SKLÁPĚNÍM
- ZÁVĚSNÝ WC MODUL PRO ZÁVĚSNÝ WC MODUL PRO ZAZDĚNÍ NEBO PŘEDZDĚNÍ, SE SPLACHOVACÍ NÁDRŽKOU, HORIZONTÁLNÍM ODPADEM, ŠÍŘKA 420mm, VÝŠKA 1080mm + KONZOLY A ODHLUČŇOVACÍ KUS
- PLASTOVÉ OVLÁDÁNÍ SPLACHOVÁNÍ DLE VZORU - TLAČÍTKO BARVA BÍLÁ/HLINÍK

U2		3	2	5

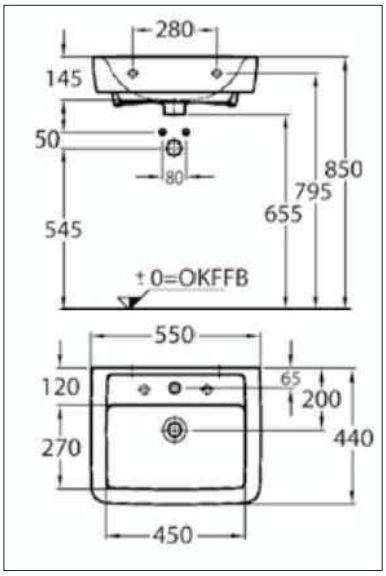

- UMYVADLO KERAMICKÉ BÍLÉ DLE VZORU
- ROZMĚRY 550x440mm, VÝŠKA NAD ČISTOU PODLAHOU 850mm
- POVRCHOVÁ ÚPRAVA - TRVALÁ GLAZURA BÍLÁ S UZAVŘENÝMI MIKROPÓRY, VYPÁLENÁ PŘI 1200°C
- POLOSLOUP PRO UMYVADLA VČETNĚ UPEVNĚNÍ
- UMYVADLOVÁ STOJÁNKOVÁ PÁKOVÁ BATERIE BEZ VÝPUSTI, CHROMOVANÁ
- 2x ROHOVÝ KULOVÝ VENTIL DN15 + 2x PŘIPOJOVACÍ HADIČKA 0,5m
- UMYVADLOVÝ VENTIL CLICK CLACK - KULATÁ ZÁTKA DO UMYVADLA 5/4´´
- UMYVADLOVÁ ZÁPACHOVÁ UZÁVĚRKA HRANATÁ CHROMOVANÁ DN50 DLE VZORU

NÁZEV STAVBY

PŘÍSTAVBA MATEŘSKÉ ŠKOLKY BABICE

k. ú. obce BABICE, parc. č. 8/1, 8/2, 3

ING.ARCH. K. KOUDELKOVÁ
ING.ARCH. IVO KOUDELKA
688 01 Uherský Brod, Hradišťská 35
tel.: 572 637 407, e-mail: k2@arch.cz
mobil: 603 204 279

STAVEBNÍ OBJEKT	SO 01 - PŘÍSTAVBA MATEŘSKÉ ŠKOLY	VYPRACOVAL ING. LUCIE NĚMEČKOVÁ	LIST 2/12
		KONTROLOVAL ING. ARCH. IVO KOUDELKA	Č. VÝKRESU D.1.4.1.B.06
OBSAH	VÝPIS ZAŘIZOVACÍCH PŘEDMĚTŮ	DATUM 10/2019 MĚŘÍTKO 1:10	

ODKAZ	VZOR POPIS	POČET KS 1NP	2NP	CELKEM
U3		1	0	1

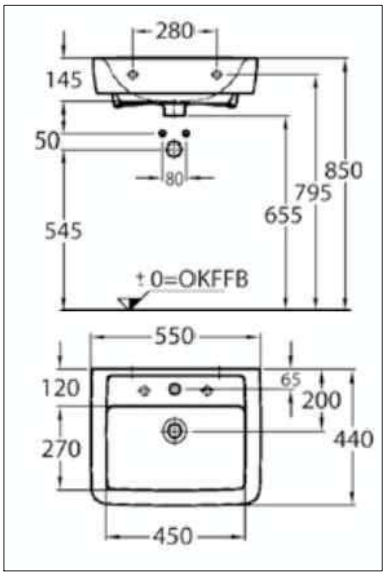

- UMYVADLO KERAMICKÉ BÍLÉ DLE VZORU
- ROZMĚRY 550x440mm, VÝŠKA NAD ČISTOU PODLAHOU 850mm
- POVRCHOVÁ ÚPRAVA - TRVALÁ GLAZURA BÍLÁ S UZAVŘENÝMI MIKROPÓRY, VYPÁLENÁ PŘI 1200°C
- POLOSLOUP PRO UMYVADLA VČETNĚ UPEVNĚNÍ
- UMYVADLOVÁ STOJÁNKOVÁ PÁKOVÁ BATERIE JEDNOVÝTOKOVÁ PRO STUDENOU VODU BEZ VÝPUSTI, CHROMOVANÁ
- 2x ROHOVÝ KULOVÝ VENTIL DN15 + 2x PŘIPOJOVACÍ HADIČKA 0,5m
- UMYVADLOVÝ VENTIL CLICK CLACK - KULATÁ ZÁTKA DO UMYVADLA 5/4´´
- UMYVADLOVÁ ZÁPACHOVÁ UZÁVĚRKA HRANATÁ CHROMOVANÁ DN50 DLE VZORU

D2		1	0	1

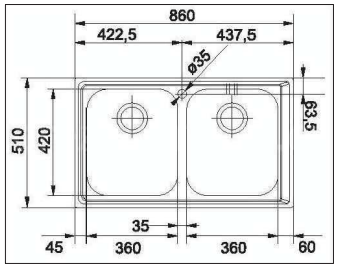

- DŘEZ KUCHYŇSKÝ NEREZOVÝ DLE VZORU - TYP DVOUDŘEZ
- TYP MONTÁŽE DŘEZU: STANDARTNÍ ULOŽENÍ NA DESKU
- ROZMĚR DŘEZU: 860 x 510 mm
- ROZMĚR DŘEZOVÉ NÁDOBY: 2 x 360 x 420 mm
- HLOUBKA DŘEZU: 200 mm
- ROZMĚR SKŘÍŇKY: od 800 mm
- VÝŘEZ PRO MONTÁŽ: 840 x 490 mm
- VČETNĚ SÍTKOVÉHO VENTILU 3 1/2" S PŘEPADEM A SIFONU PRO ÚSPORU MÍSTA 6/4" S ODBOČKOU NA MYČKU
- OTVOR PRO BATERII PRŮMĚR 35 mm, HORNÍ MONTÁŽ DŘEZU
- DŘEZOVÁ STOJÁNKOVÁ PÁKOVÁ BATERIE S PRODLOUŽENÝM RAMÍNKEM, CHROMOVANÁ, DLE VZORU
- 2x ROHOVÝ KULOVÝ VENTIL DN15 + 2x PŘIPOJOVACÍ HADIČKA 0,5m

NÁZEV STAVBY	PŘÍSTAVBA MATEŘSKÉ ŠKOLKY BABICE k. ú. obce BABICE, parc. č. 8/1, 8/2, 3		ING.ARCH. K. KOUDELKOVÁ ING.ARCH. IVO KOUDELKA 688 01 Uherský Brod, Hradišťská 35 tel.: 572 637 407, e-mail: k2@arch.cz mobil: 603 204 279
STAVEBNÍ OBJEKT	SO 01 - PŘÍSTAVBA MATEŘSKÉ ŠKOLY	VYPRACOVAL	ING. LUCIE NĚMEČKOVÁ
		KONTROLOVAL	ING. ARCH. IVO KOUDELKA
OBSAH	VÝPIS ZAŘIZOVACÍCH PŘEDMĚTŮ	DATUM 10/2019	MĚŘÍTKO 1:10

LIST 3/12

Č. VÝKRESU D.1.4.1.B.06

ODKAZ	VZOR POPIS	POČET KS 1NP	2NP	CELKEM
D1		1	0	1

- DŘEZ KUCHYŇSKÝ NEREZOVÝ DLE VZORU
- ROZMĚRY 860x500mm, výřez: 840x480mm, dřezy: 340x400x190mm
- VČETNĚ SÍTKOVÉHO VENTILU 1/2" S PŘEPADEM A SIFONU PRO ÚSPORU MÍSTA 6/4" S ODBOČKOU NA MYČKU
- OTVOR PRO BATERII PRŮMĚR 35 mm, HORNÍ MONTÁŽ DŘEZU
- DŘEZOVÁ STOJÁNKOVÁ PÁKOVÁ BATERIE S PRODLOUŽENÝM RAMÍNKEM, CHROMOVANÁ, DLE VZORU
- 2x ROHOVÝ KULOVÝ VENTIL DN15 + 2x PŘIPOJOVACÍ HADIČKA 0,5m

VÝ		0	1	1

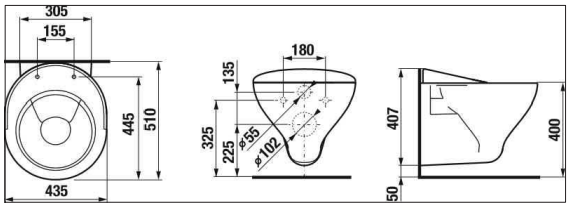

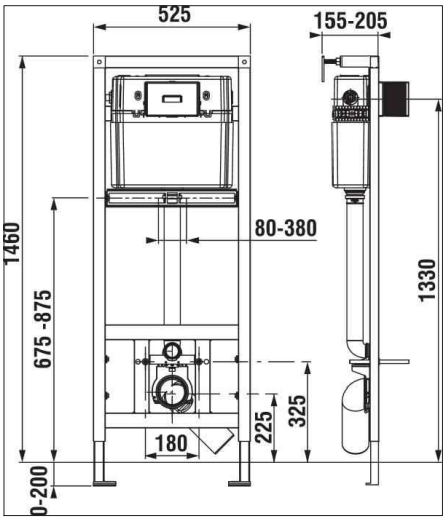

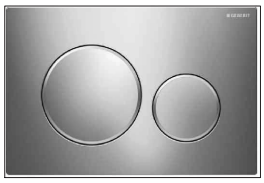

- VÝLEVKA KERAMICKÁ DLE VZORU
- ROZMĚRY: délka 435mm, šířka 510mm, výška 407mm
- MŘÍŽKA PRO VÝLEVKU DLE VZORU
- PLASTOVÉ OVLÁDÁNÍ SPLACHOVÁNÍ DLE VZORU - TLAČÍTKO POCHROMOVANÉ MATNÉ, ŠÍŘKA 250mm, VÝŠKA 160mm
- NÁSTĚNNÁ PÁKOVÁ BATERIE, CHROMOVANÁ, RAMÍNKO 300mm, ROZTEČ 150mm, DLE VZORU
- SAMONOSNÝ PRVEK - MODUL PRO ZÁVĚSNOU VÝLEVKU, SE SAMONOSNÝM OCELOVÝM RÁMEM S UKOTVENÍM NA ZEM A DO ZADNÍ STĚNY, NOSNOST MODULU 400kg
- ROZMĚRY MODULU: délka 155mm, šířka 525mm, výška 1480mm

NÁZEV STAVBY	PŘÍSTAVBA MATEŘSKÉ ŠKOLKY BABICE k. ú. obce BABICE, parc. č. 8/1, 8/2, 3		ING.ARCH. K. KOUDELKOVÁ ING.ARCH. IVO KOUDELKA 688 01 Uherský Brod, Hradišťská 35 tel.: 572 637 407, e-mail: k2@arch.cz mobil: 603 204 279
STAVEBNÍ OBJEKT	SO 01 - PŘÍSTAVBA MATEŘSKÉ ŠKOLY	VYPRACOVAL	ING. LUCIE NĚMEČKOVÁ
		KONTROLOVAL	ING. ARCH. IVO KOUDELKA
OBSAH	VÝPIS ZAŘIZOVACÍCH PŘEDMĚTŮ	DATUM 10/2019	MĚŘÍTKO 1:10

LIST 4/12

Č. VÝKRESU D.1.4.1.B.06

ODKAZ	VZOR POPIS	POČET KS 1NP	2NP	CELKEM
SP1		1	0	0
VP1		5	0	5

SP1

- SPRCHOVÁ VANIČKA BÍLÁ Z LITÉHO MRAMORU DLE VZORU
- ROZMĚRY 900x900x30mm, VČETNĚ 7 ks NOŽIČEK K VANIČCE
- ZÁSTĚNA: DVEŘE KŘÍDLOVÉ šířka 900mm, výška 1900mm, RÁM STŘÍBRNÁ LESK, SKLO MLÉČNÉ tl. 5mm
  BOČNÍ STĚNA šířka 900mm, výška 1900mm, RÁM STŘÍBRNÁ POLOLESK, SKLO ČIRÉ tl. 4mm
- SPRCHOVÁ PODOMÍTKOVÁ BATERIE DLE VZORU + PODOMÍTKOVÉ TĚLESO
- SPRCHOVÉ KOLÍNKO VČETNĚ DRŽÁKU NA STĚNU DLE VZORU
- SPRCHOVÁ HADICE délka 160cm DLE VZORU
- RUČNÍ SPRCHA 2-POLOHOVÁ, PRŮMĚR 10,5cm DLE VZORU
- SPRCHOVÁ ZÁPACHOVÁ UZÁVĚRKA - SIFON VANIČKOVÝ průměr 90mm, DN50

VP1

- PODLAHOVÁ VPUST DN 75 SE SVISLÝM ODTOKEM, S PEVNÝM IZOLAČNÍM LÍMCEM
- SE SIFONOVOU VLOŽKOU
- S PLASTOVÝM VÝŠKOVĚ STAVITELNÝM NÁSTAVCEM S RÁMEČKEM 14 - 70MM / 123 X 123MM A MŘÍŽKOU Z NEREZOVÉ OCELI 115x115mm
- ZÁPACHOVÝ UZÁVĚR FUNGUJE JAK S, TAK I BEZ VODY
- STAVEBNÍ KRYT SOUČÁSTÍ BALENÍ
- TECHNICKÉ ÚDAJE

MATERIÁL	PE
DIMENZE	DN 75
HYDRAULICKÁ KAPACITA	0,5 l/s
HMOTNOST	0,75 kg
STAVEBNÍ VÝŠKA	158 mm
NÁSTAVEC	12-70 mm/123 X 123 mm
VTOKOVÁ MŘÍŽKA	115 X 115 mm
TŘÍDA ZATÍŽENÍ	K - 300 kg

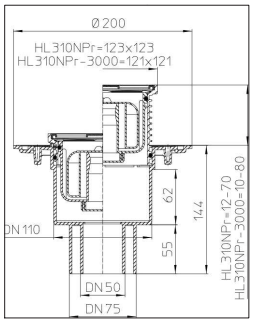

NÁZEV STAVBY	VaV - PROTOTYPOVÁ DÍLNA SUB k.ú. Uherský Brod, p.č. 3227/1, 3227/2, 3227/3	ING.ARCH. K. KOUDELKOVÁ ING.ARCH. IVO KOUDELKA 688 01 Uherský Brod, Hradišťská 35 tel.: 572 637 407, e-mail: k2@arch.cz mobil: 603 204 279	
STAVEBNÍ OBJEKT	SO 01 Prototypová dílna	VYPRACOVAL: ING. LUCIE NĚMEČKOVÁ KONTROLOVAL: ING. ARCH. IVO KOUDELKA	LIST 5/12
OBSAH	VÝPIS ZAŘIZOVACÍCH PŘEDMĚTŮ	DATUM 05/2018 · MĚŘÍTKO 1:10	Č. VÝKRESU D.1.4.1.B.8

ODKAZ	VZOR POPIS	POČET KS 1NP	2NP	CELKEM
VP2		0	2	2

- PODLAHOVÁ VPUST DN 50 S VODOROVNÝM ODTOKEM, S PEVNÝM IZOLAČNÍM LÍMCEM
- SE SIFONOVOU VLOŽKOU
- S PLASTOVÝM VÝŠKOVĚ STAVITELNÝM NÁSTAVCEM S RÁMEČKEM 14 - 70MM / 123 X 123MM A MŘÍŽKOU Z NEREZOVÉ OCELI 115x115mm
- ZÁPACHOVÝ UZÁVĚR FUNGUJE JAK S, TAK I BEZ VODY
- STAVEBNÍ KRYT SOUČÁSTÍ BALENÍ
- TECHNICKÉ ÚDAJE

MATERIÁL	PE
DIMENZE	DN 40/50
HYDRAULICKÁ KAPACITA	0,5 l/s
HMOTNOST	0,747 kg
STAVEBNÍ VÝŠKA	93 mm
NÁSTAVEC	12-70 mm/123 X 123 mm
VTOKOVÁ MŘÍŽKA	115 X 115 mm
TŘÍDA ZATÍŽENÍ	K - 300 kg

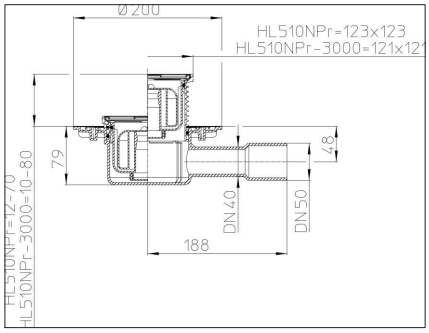

NÁZEV STAVBY

VaV - PROTOTYPOVÁ DÍLNA SUB

k.ú. Uherský Brod, p.č. 3227/1, 3227/2, 3227/3

ING.ARCH. K. KOUDELKOVÁ
ING.ARCH. IVO KOUDELKA
688 01 Uherský Brod, Hradišťská 35
tel.: 572 637 407, e-mail: k2@arch.cz
mobil: 603 204 279

STAVEBNÍ OBJEKT	SO 01 Prototypová dílna	VYPRACOVAL	ING. LUCIE NĚMEČKOVÁ
		KONTROLOVAL	ING. ARCH. IVO KOUDELKA
OBSAH	VÝPIS ZAŘIZOVACÍCH PŘEDMĚTŮ	DATUM 05/2018	MĚŘÍTKO 1:10

LIST 6/12

Č. VÝKRESU D.1.4.1.B.8

ODKAZ	VZOR POPIS	POČET KS 1NP	2NP	CELKEM
SP2		1	0	0

- SPRCHOVÝ KOUT BEZ VANIČKY
- PODLAHOVÁ VPUST S BOČNÍM ODTOKEM DLE VZORU, ROZMĚRY 105/105/50mm, NEREZOVÁ MŘÍŽKA, SE SUCHOU ZÁPACHOVOU ZÁVĚRKOU
- ZÁSTĚNA: DVEŘE KŘÍDLOVÉ šířka 900mm, výška 1900mm, RÁM STŘÍBRNÁ LESK, SKLO MLÉČNÉ tl. 5mm
- SPRCHOVÁ PODOMÍTKOVÁ BATERIE DLE VZORU + PODOMÍTKOVÉ TĚLESO
- SPRCHOVÉ KOLÍNKO VČETNĚ DRŽÁKU NA STĚNU DLE VZORU
- SPRCHOVÁ HADICE délka 160cm DLE VZORU
- RUČNÍ SPRCHA 2-POLOHOVÁ, PRŮMĚR 10,5cm DLE VZORU

M		1	0	1

- MYČKA NA NÁDOBÍ - NENÍ SOUČÁSTÍ DODÁVKY STAVBY
- PODOMÍTKOVÁ ZÁPACHOVÁ UZÁVĚRKA DN40/50 PRO PRAČKY A MYČKY V KOMBINACI S PŘIPOJENÍM ROZVODU VODY (MOSAZNÁ NÁSTĚNKA 1/2" VNITŘNÍ ZÁVIT), PŘIPOJOVACÍM KOLENEM DN50, MONTÁŽNÍ DESKA, MONTÁŽNÍ KRYT A ZÁTKA V BALENÍ, KRYCÍ DESKA Z NEREZOVÉ OCELI 100X180MM, MINIMÁLNÍ STAVEBNÍ HLOUBKA 75MM
- TECHNICKÉ ÚDAJE

MATERIÁL	PE
DIMENZE	DN40/50
HYDRAULICKÁ KAPACITA	0,38 l/s
HMOTNOST	0,73 kg

- 1x ROHOVÝ KULOVÝ VENTIL PRAČKOVÝ ŠIKMÝ SE ŠROUBENÍM PRO HADICI A SE ZPĚTNOU KLAPKOU DN15/20 DLE VZORU

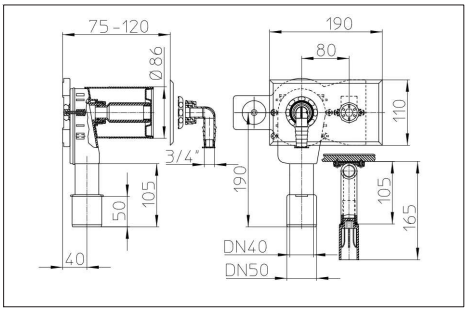

NÁZEV STAVBY	PŘÍSTAVBA MATEŘSKÉ ŠKOLKY BABICE k. ú. obce BABICE, parc. č. 8/1, 8/2, 3	ING.ARCH. K. KOUDELKOVÁ ING.ARCH. IVO KOUDELKA 688 01 Uherský Brod, Hradišťská 35 tel.: 572 637 407, e-mail: k2@arch.cz mobil: 603 204 279	
STAVEBNÍ OBJEKT	SO 01 - PŘÍSTAVBA MATEŘSKÉ ŠKOLY	VYPRACOVAL ING. LUCIE NĚMEČKOVÁ KONTROLOVAL ING. ARCH. IVO KOUDELKA	LIST 7/12
OBSAH	VÝPIS ZAŘIZOVACÍCH PŘEDMĚTŮ	DATUM 10/2019 MĚŘÍTKO 1:10	Č. VÝKRESU D.1.4.1.B.06

ODKAZ	VZOR POPIS	POČET KS STŘECHA	POČET KS CELKEM
VT		3	3

- STŘEŠNÍ VTOK S INTEGROVANOU PVC MANŽETOU DN 100 PVC S - SVISLÝ ODTOK PRO ODVODNĚNÍ PLOCHÝCH STŘECH, TERAS A BALKÓNŮ S ELEKTRICKÝM VYHŘÍVÁNÍM
- HMOTNOST: 1,97kg, ROZMĚRY DLE NÁKRESU, BARVA ORANŽOVÁ
- MATERIÁL TĚLO VPUSTI - POLYAMID PA6, OCHRANNÝ KOŠ - POLYAMID PA6
- INTEGROVANÁ MANŽETA IZOLACE PVC - HYDROIZOLAČNÍ FÓLIE NA BÁZI PVC
- TŘÍDA ZATÍŽENÍ H 1,5
- CERTIFIKACE DLE ČSN EN 1253-2:2015 - PODLAHOVÉ VPUSTI A STŘEŠNÍ VTOKY - ČÁST 2: STŘEŠNÍ VTOKY A PODLAHOVÉ VPUSTI BEZ ZÁPACHOVÉ UZÁVĚRKY
- PARAMETRY VYHŘÍVÁNÍ: PŘIPOJENÍ SE PROVÁDÍ DO ELEKTRICKÉ KRABICE POD STROPNÍ KONSTRUKCÍ
- DÉLKA PŘÍVODNÍHO KABELU VPUSTI JE 1,5M (KABEL CYKY 3X1,5MM)
- STŘÍDAVÉ NAPĚTÍ: 230 V, 50 HZ
- PŘÍKON: PROMĚNNÝ, PODLE TEPLOTY OKOLNÍHO PROSTŘEDÍ, CCA: 7 W PŘI 20°C / 11 W PŘI 0°C / 16 W PŘI -20°C
- MAX. PROUDOVÝ RÁZ: 600 MA
- TŘÍDA OCHRANY KRYTÍ: IP 67

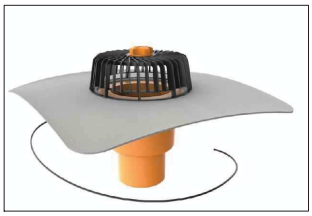

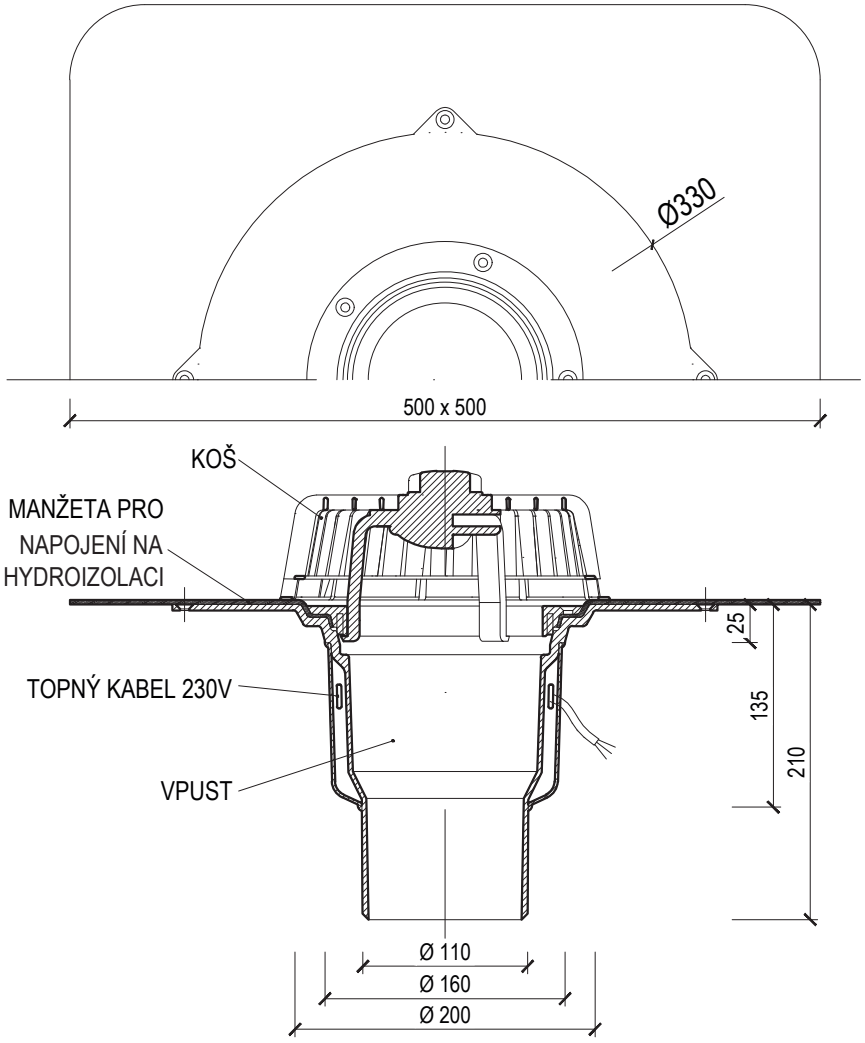

NÁZEV STAVBY	PŘÍSTAVBA MATEŘSKÉ ŠKOLKY BABICE k. ú. obce BABICE, parc. č. 8/1, 8/2, 3		ING.ARCH. K. KOUDELKOVÁ ING.ARCH. IVO KOUDELKA 688 01 Uherský Brod, Hradišťská 35 tel.: 572 637 407, e-mail: k2@arch.cz mobil: 603 204 279
STAVEBNÍ OBJEKT	SO 01 - PŘÍSTAVBA MATEŘSKÉ ŠKOLY	VYPRACOVAL	ING. LUCIE NĚMEČKOVÁ
		KONTROLOVAL	ING. ARCH. IVO KOUDELKA
OBSAH	VÝPIS ZAŘIZOVACÍCH PŘEDMĚTŮ	DATUM 10/2019	MĚŘÍTKO 1:10

LIST 8/12

Č. VÝKRESU D.1.4.1.B.06

ODKAZ	VZOR POPIS	POČET KS STŘECHA	POČET KS CELKEM
VT	- NÁSTAVEC STŘEŠNÍHO VTOKU S INTEGROVANOU BITUMENOVOU MANŽETOU DN 100 BIT - SVISLÝ PRO STŘEŠNÍ VTOKY K ODVODNĚNÍ PLOCHÝCH STŘECH, BEZ OCHRANNÉHO KOŠE - VČETNĚ TĚSNÍCÍHO KROUŽKU - DÉLKA NÁSTAVCE 500mm - HMOTNOST: 2,68kg, ROZMĚRY DLE NÁKRESU, BARVA ORANŽOVÁ - MATERIÁL TĚLO VPUSTI - POLYAMID PA6 - INTEGROVANÁ MANŽETA IZOLACE BIT - MODIFIKOVANÝ ASFALTOVÝ PÁS SBS	3	3

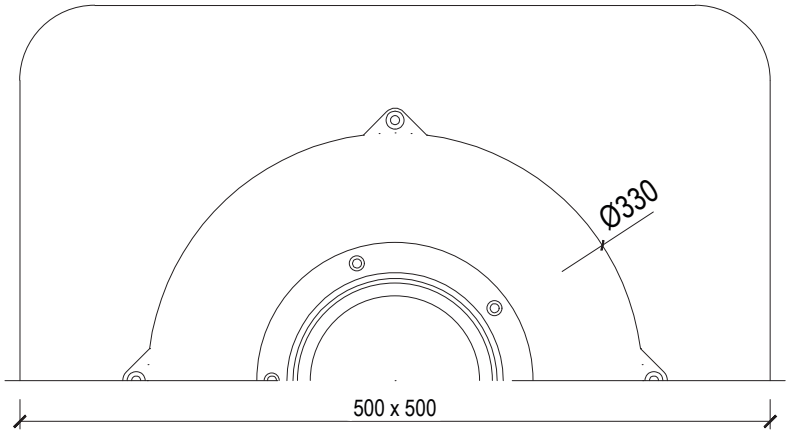

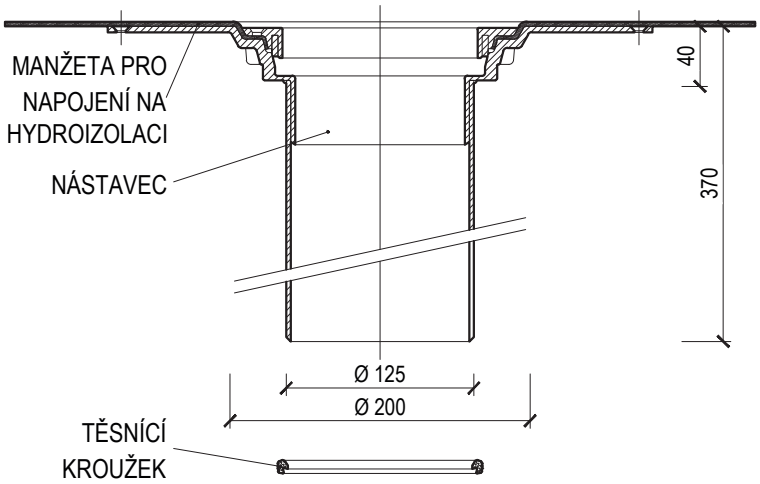

NÁZEV STAVBY PŘÍSTAVBA MATEŘSKÉ ŠKOLKY BABICE k. ú. obce BABICE, parc. č. 8/1, 8/2, 3			ING.ARCH. K. KOUDELKOVÁ ING.ARCH. IVO KOUDELKA 688 01 Uherský Brod, Hradišťská 35 tel.: 572 637 407, e-mail: k2@arch.cz mobil: 603 204 279
STAVEBNÍ OBJEKT SO 01 - PŘÍSTAVBA MATEŘSKÉ ŠKOLY	VYPRACOVAL ING. LUCIE NĚMEČKOVÁ		LIST 9/12
	KONTROLOVAL ING. ARCH. IVO KOUDELKA		Č. VÝKRESU D.1.4.1.B.06
OBSAH VÝPIS ZAŘIZOVACÍCH PŘEDMĚTŮ	DATUM 10/2019	MĚŘÍTKO 1:10	

ODKAZ	VZOR POPIS	POČET KS 1NP	2NP	CELKEM
VV1	- VÝTOKOVÝ VENTIL S UZAMYKATELNOU RUKOJETÍ DN15 - MOSAZNÝ CHROMOVANÝ VENTIL, ŠROUBENÍ NA HADICI - 2 KLÍČE - ZPĚTNÁ KLAPKA A PŘIVZDUŠŇOVAČ POTRUBÍ V PRŮTOKOVÉ FORMĚ - VÝŠKA VENTILU NAD ČISTOU PODLAHOU 600mm 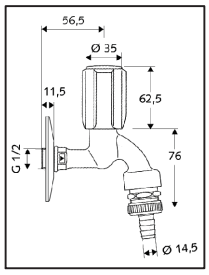	1	0	0
VV2	- VÝTOKOVÝ VENTIL DN15 - KULOVÝ UZAVÍRACÍ KOMBINOVANÝ VENTIL S VÝVODEM PRO HADICI DLE VZORU 	1	0	1
Z1	- ZRCADLO NÁSTĚNNÉ PRO DĚTI DLE VZORU - ROZMĚRY 50x80cm 	4	1	5
Z2	- ZRCADLO NÁSTĚNNÉ PRO DOSPĚLÉ S OSVĚTLENÍM DLE VZORU - ROZMĚRY 70x80x3,5cm 	2	1	3
VHZ1	VYBAVENÍ HYGIENICKÉHO ZAŘÍZENÍ 1: - ODPADKOVÝ KOŠ ZÁVĚSNÝ DLE VZORU - VELIKOST 26,5l, ROZMĚRY 360x160x435mm - MATERIÁL NEREZ MATNÝ 	4	1	5
VHZ2	VYBAVENÍ HYGIENICKÉHO ZAŘÍZENÍ 2: - ODPADKOVÝ KOŠ S VÍKEM DLE VZORU - VELIKOST 5l, ROZMĚRY 200x260mm - MATERIÁL NEREZ MATNÝ 	4	1	5

NÁZEV STAVBY	PŘÍSTAVBA MATEŘSKÉ ŠKOLKY BABICE k. ú. obce BABICE, parc. č. 8/1, 8/2, 3		ING.ARCH. K. KOUDELKOVÁ ING.ARCH. IVO KOUDELKA 688 01 Uherský Brod, Hradišťská 35 tel.: 572 637 407, e-mail: k2@arch.cz mobil: 603 204 279
STAVEBNÍ OBJEKT	SO 01 - PŘÍSTAVBA MATEŘSKÉ ŠKOLY	VYPRACOVAL: ING. LUCIE NĚMEČKOVÁ KONTROLOVAL: ING. ARCH. IVO KOUDELKA	LIST 10/12
OBSAH	VÝPIS ZAŘIZOVACÍCH PŘEDMĚTŮ	DATUM 10/2019 · MĚŘÍTKO 1:10	Č. VÝKRESU D.1.4.1.B.06

ODKAZ	VZOR POPIS	POČET KS 1NP	2NP	CELKEM
VHZ3	VYBAVENÍ HYGIENICKÉHO ZAŘÍZENÍ 3: - WC ŠTĚTKA ZÁVĚSNÁ DLE VZORU - MATERIÁL NEREZ MATNÝ - MONTÁŽ NA STĚNU - S NEREZOVÝM ZÁCHYTNÝM POUZDREM - ROZMĚRY POUZDRA Ø 90 X 260 MM - NYLONOVÝ KARTÁČ DLOUHÝ 320 MM	1	0	1
VHZ4	VYBAVENÍ HYGIENICKÉHO ZAŘÍZENÍ 4: - ZÁSOBNÍK TOALETNÍHO PAPÍRU SE STŘEDOVÝM ODVÍJENÍM DLE VZORU - ŠÍŘKA: 283 mm, VÝŠKA: 278 mm, HLOUBKA: 178 mm, PRŮMĚR ROLE 199 mm, UZAMYKATELNÝ - MATERIÁL NEREZ MATNÝ	2	2	4
VHZ5	VYBAVENÍ HYGIENICKÉHO ZAŘÍZENÍ 5: - ZÁSOBNÍK HYGIENICKÝCH SÁČKŮ DLE VZORU - ROZMĚRY 95x27x136mm - HMOTNOST 1,5kg - MATERIÁL NEREZ MATNÝ	1	0	1
VHZ6	VYBAVENÍ HYGIENICKÉHO ZAŘÍZENÍ 6: - ZÁSOBNÍK/DÁVKOVAČ MÝDLA SVISLÝ DLE VZORU - OBJEM 1,2L - MATERIÁL NEREZ MATNÝ	7	3	10
VHZ7	VYBAVENÍ HYGIENICKÉHO ZAŘÍZENÍ 7: - ZÁSOBNÍK PAPÍROVÝCH RUČNÍKŮ DLE VZORU - ROZMĚRY 340x110x265mm - MATERIÁL NEREZ MATNÝ	4	1	5
VHZ8	VYBAVENÍ HYGIENICKÉHO ZAŘÍZENÍ 8: - DVOJHÁČEK DLE VZORU - ROZMĚRY 5,5x5,5x5cm - MATERIÁL CHROM	2	0	2
VHZ9	VYBAVENÍ HYGIENICKÉHO ZAŘÍZENÍ 8: - HÁČEK DLE VZORU - ROZMĚRY 5,5x5,5x5cm - MATERIÁL CHROM	15	0	15

NÁZEV STAVBY

PŘÍSTAVBA MATEŘSKÉ ŠKOLKY BABICE

k. ú. obce BABICE, parc. č. 8/1, 8/2, 3

ING.ARCH. K. KOUDELKOVÁ
ING.ARCH. IVO KOUDELKA
688 01 Uherský Brod, Hradišťská 35
tel.: 572 637 407, e-mail: k2@arch.cz
mobil: 603 204 279

STAVEBNÍ OBJEKT SO 01 - PŘÍSTAVBA MATEŘSKÉ ŠKOLY	VYPRACOVAL ING. LUCIE NĚMEČKOVÁ		LIST 11/12
	KONTROLOVAL ING. ARCH. IVO KOUDELKA		Č. VÝKRESU D.1.4.1.B.06
OBSAH VÝPIS ZAŘIZOVACÍCH PŘEDMĚTŮ	DATUM 10/2019	MĚŘÍTKO 1:10	

ODKAZ	VZOR POPIS	POČET KS 1NP	2NP	CELKEM
VHZ10	VYBAVENÍ HYGIENICKÉHO ZAŘÍZENÍ 10: - ZÁSOBNÍK/DÁVKOVAČ MÝDLA BEZDOTYKOVÝ SVISLÝ DLE VZORU - OBJEM 0,266L - VÝŠKA 172 mm, HLOUBKA 112 mm - MATERIÁL NEREZ MATNÝ - VESTAVĚNÝ LITHIUM-ION AKUMULÁTOR, NABITÍ 1x ZA 3 MĚSÍCE	1	0	1
TUV	- AKUMULAČNÍ ZÁSOBNÍK NA OHŘEV TEPLÉ VODY ELEKTRICKÝ O UŽITNÉM OBJEMU 98l - 1ks ZAVĚŠEN VE VODOROVNÉ POLOZE POD STROPEM M.Č. 108, HLOUBKA/ŠÍŘKA/VÝŠKA: 318/1552/523mm - 1ks ZAVĚŠEN VE SVISLÉ POLOZE V M.Č. 106, HLOUBKA/ŠÍŘKA/VÝŠKA: 318/523/1552mm - SCHÉMA ZAPOJENÍ DLE MONTÁŽNÍHO NÁVODU VÝROBCE, NA PŘÍVODU STUDENÉ VODY DO ZÁSOBNÍKU BUDOU OSAZENY UZAVÍRAC A VYPOUŠTĚCÍ ARMATURY + MANOMETR + POJISTNÝ VENTIL 3/4" - ODFUK POJISTNÉHO VENTILU NAPOJIT NA VÝVOD KANALIZACE HL21	2	0	2
DV	- REVIZNÍ DVÍŘKA DLE VZORU - ROZMĚRY 300 x 300mm - MATERIÁL: PLAST, BARVA BÍLÁ	2	0	2

OBJEM	l	98
MAX. PROVOZNÍ PŘETLAK V NÁDOBĚ	bar	6
ELEKTRICKÉ PŘIPOJENÍ		1/N/PE ~ 230V/50Hz
DOPORUČENÝ JISTIČ		16 A
PŘÍKON	W	2000
EL. KRYTÍ		IP 44
MAX. PROVOZNÍ TEPLOTA TV	°C	80
DOPORUČENÁ TEPLOTA TV	°C	55
VÝŠKA OHŘÍVAČE	mm	1552
ROZMĚR OHŘÍVAČE šířka x hloubka	mm	523x318
MAX. HMOTNOST OHŘÍVAČE BEZ VODY	kg	62
DOBA OHŘEVU EL. EN. Z 10°C NA 60°C	hod	3,0
SMÍŠENÁ VODA V40	l	118,16
ZÁTĚŽOVÝ PROFIL		M
TŘÍDA ENERGETICKÉ ÚČINNOSTI		C
ENERGETICKÁ ÚČINNOST	%	37
ROČNÍ SPOTŘEBA EL. ENERGIE	kWh	1403

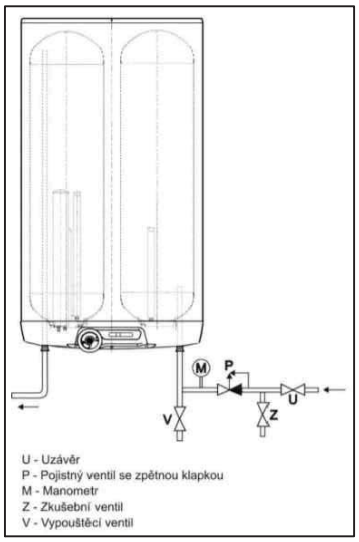

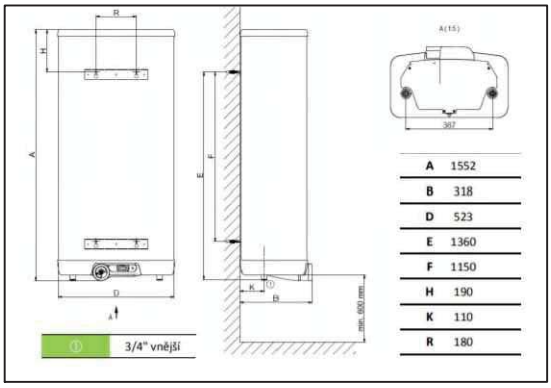

A	1552
B	318
D	523
E	1360
F	1150
H	190
K	110
R	180

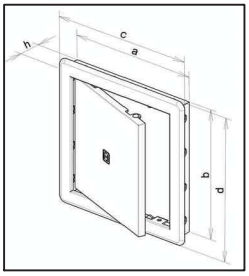

NÁZEV STAVBY

PŘÍSTAVBA MATEŘSKÉ ŠKOLKY BABICE

k. ú. obce BABICE, parc. č. 8/1, 8/2, 3

ING.ARCH. K. KOUDELKOVÁ
ING.ARCH. IVO KOUDELKA
688 01 Uherský Brod, Hradišťská 35
tel.: 572 637 407, e-mail: k2@arch.cz
mobil: 603 204 279

STAVEBNÍ OBJEKT	SO 01 - PŘÍSTAVBA MATEŘSKÉ ŠKOLY	VYPRACOVAL	ING. LUCIE NĚMEČKOVÁ
		KONTROLOVAL	ING. ARCH. IVO KOUDELKA
OBSAH	VÝPIS ZAŘIZOVACÍCH PŘEDMĚTŮ	DATUM 10/2019	MĚŘÍTKO 1:10

LIST 12/12

Č. VÝKRESU D.1.4.1.B.06