ROZVADĚČ R5.2 (nová část v nové skříni o velikosti 144TE) doporučený typ BF-D-6/144-G-C 1055x545x140mm

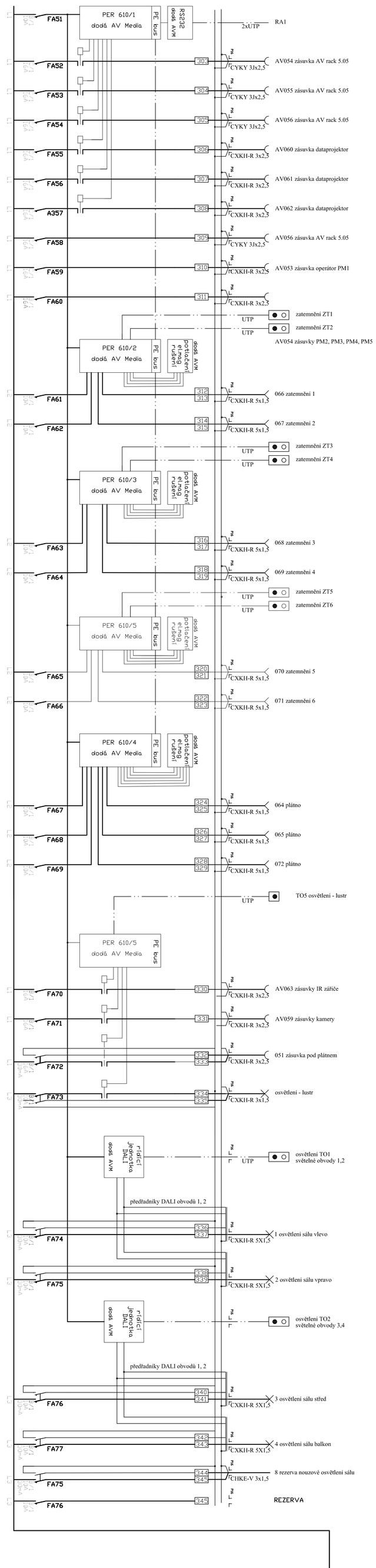

RCH5 STÁVAJÍCÍ DOZBROJENÁ

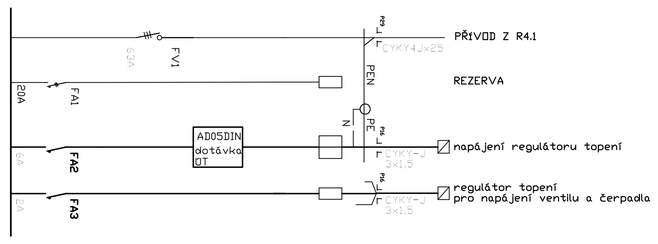

RPC5 STÁVAJÍCÍ

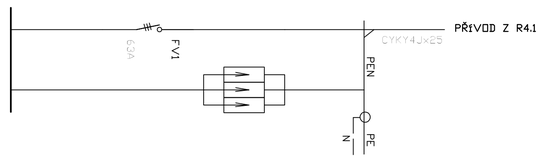

ROZVADĚČ RS5(stávající část)

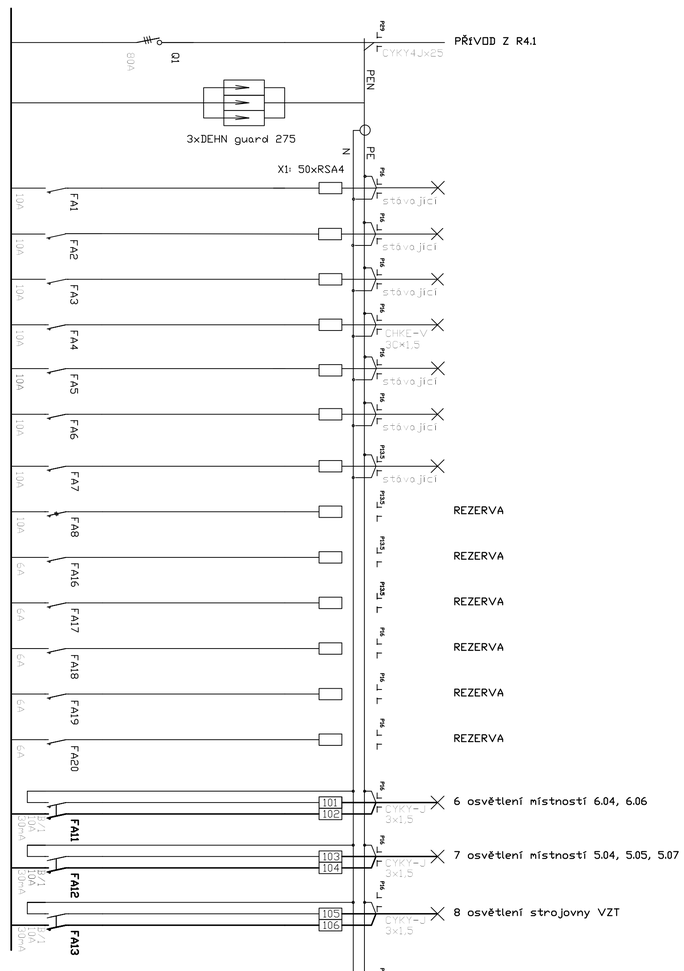

ROZVADĚČ RS5(přezbrojená část)

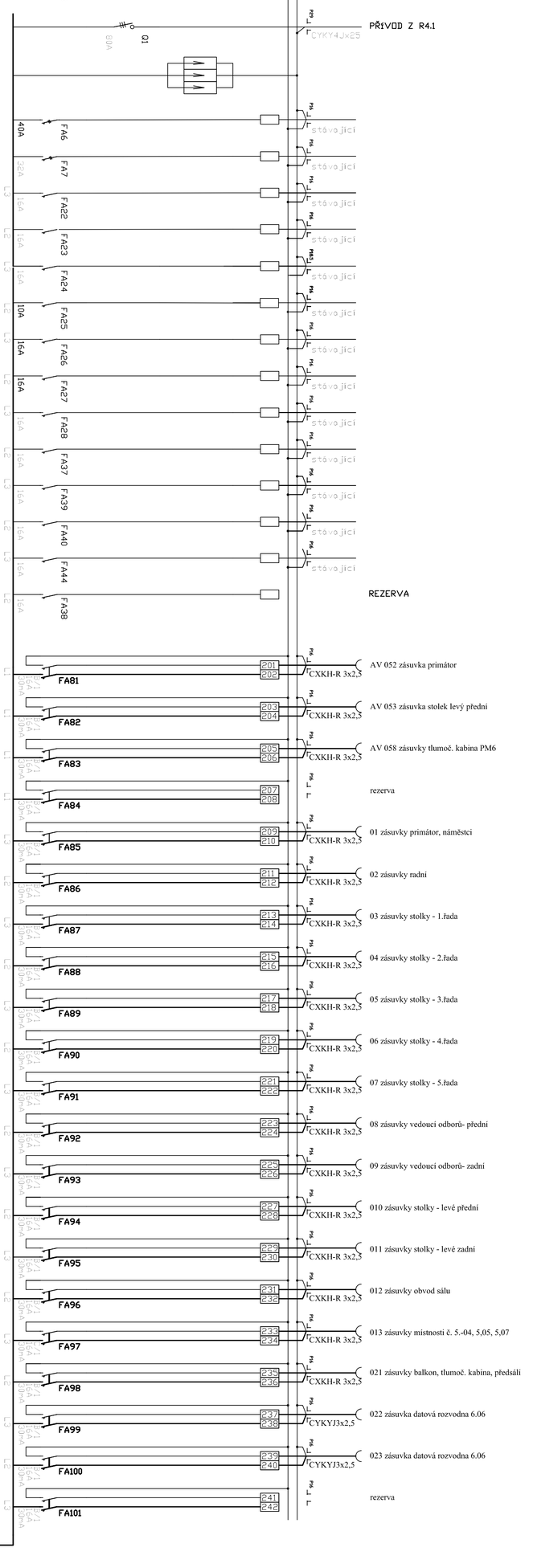

ROZVADĚČ RM5(stávající část)

ROZVADĚČ RM5(přezbrojená část)

PROUDOVÁ SOUSTAVA TN-C-S 3 x 400/230V, 50 Hz

INDEX	ZMĚNA	DATUM	JMÉNO	PODPIS

Vedoucí projektant: Legík Vladimír
Projektant: Legík Vladimír
Technická kontrola: Dušek Jan Ing.
LIDICKÁ 1299
363 17 OSTROV
ČESKÁ REPUBLIKA
Tel:+420353675111
Fax:+420353612416
projekty@bpo.cz
www.bpo.cz

ZAKÁZKA: Rekonstrukce interiéru zasedací síně MmM - úprava PD

ČÁST: Projektová dokumentace Zařízení silnoproudé a slaboproudé elektrotechniky

OBJEKT: Rozvaděče R5.1, R5.2

OBJEDNATEL: Statutární město Most

STAVEBNÍK:

Počet A4: 16

Stupeň projektu: PDS

Datum dokončení: 31.10.2019

Číslo zakázky: 9192-81

Číslo projektu: BPO 0-104786

Příloha/List listu: 6

Měřítko: